קטלוג אביזרים

לסדרה BS-90

מהדורה 1.6

מקרא לגוונים:

R	R	RAL
	W	White
	B	Black
A		Anodiz
S		Special
M.F.		

פרק-1

תאור:	עמוד:
גלגלים	1.03
סגרים	1.04
ידיות	1.06
מנגנון נעילה רב נקודתי	1.07
אביזרים נלווים	1.10
אטמים צורתיים וקוביות מוקצפות	1.13
אטמים	1.14
הוראות פינויים והרכבה למנגנון נעילה	2.00

כנף תחתון להרכבת גלגל

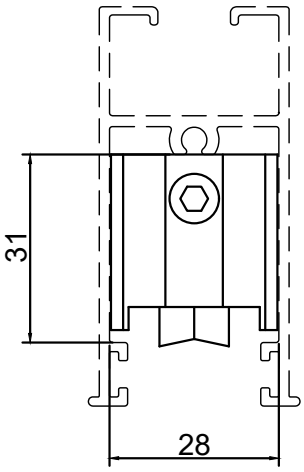

כנף צד להרכבת ידית

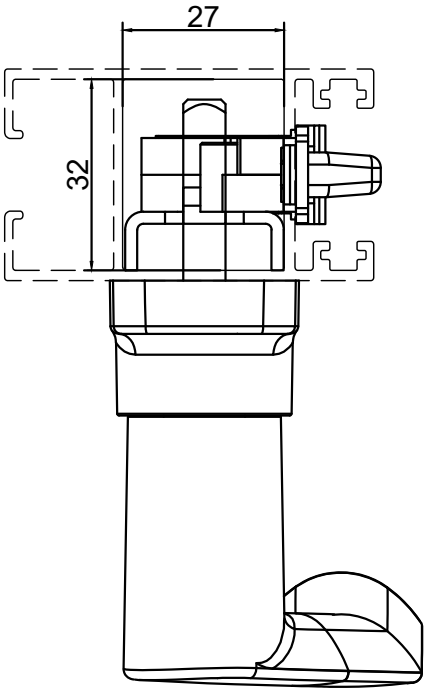

כנף צד להרכבת סגר

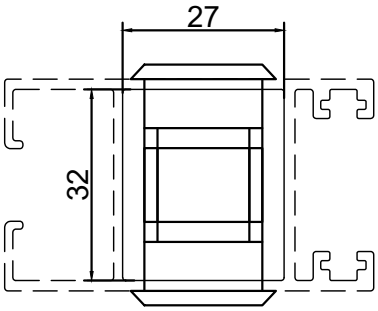

מק"ט	גוון	חומר	כמות באריזה
14201100	M.F	זמ"ק	10

תאור: סט גלגלים מיסב כפול, מתכוונן, עד 270 ק"ג

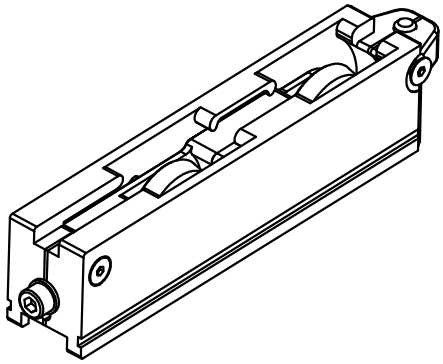

מק"ט	גוון	חומר	כמות באריזה
14200800	M.F	אלומיניום	20

תאור: סט גלגלים מיסב כפול, מתכוונן, עד 240 ק"ג

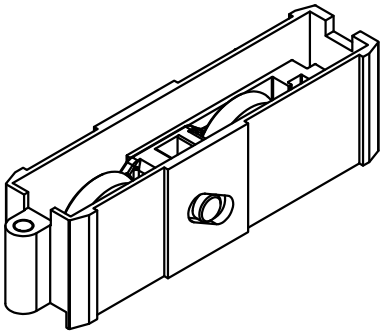

מק"ט	גוון	חומר	כמות באריזה
14200700	M.F	אלומיניום	20

תאור: סט גלגלים מיסב כפול, מתכוונן, עד 180 ק"ג

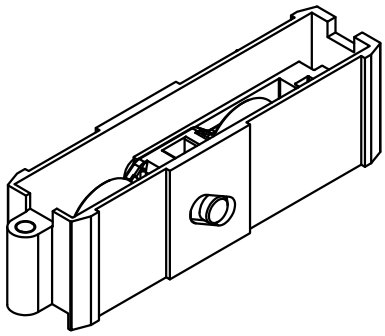

מק"ט	גוון	חומר	כמות באריזה
14201400	B	ניילון 6+סיבי זכוכית	10

תאור: סט גלגלים מיסב כפול, מתכוונן, עד 150 ק"ג

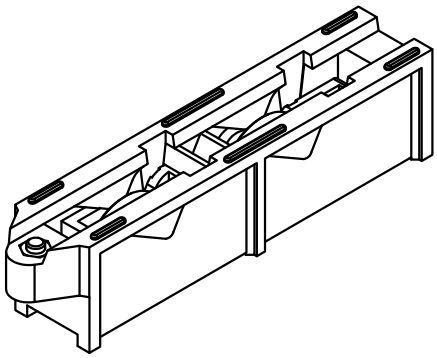

מק"ט	גוון	חומר	כמות באריזה
14200936	B	ניילון 6	30

תאור: סט גלגלים מיסב בודד, מתכוונן, 80 ק"ג

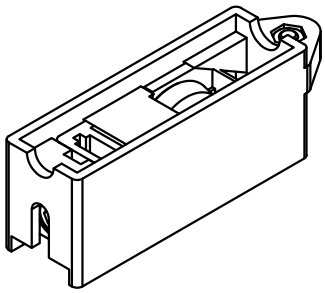

מק"ט	גוון	חומר	כמות באריזה
14300336	B	ניילון	50

תאור: סט גלגלים מיסב בודד, עד 40 ק"ג

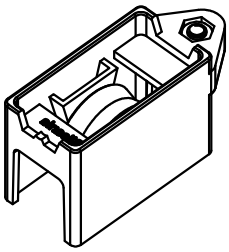

מק"ט	גוון	חומר	כמות באריזה
14300136	M.F	ניילון	100

תאור: אביזרים לרשת קלה

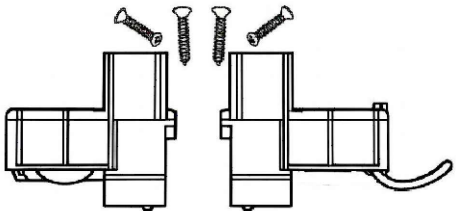

מק"ט	גוון	חומר	כמות באריזה
10400400	M.F/R/A/S	אלומיניום	50

תאור: דמי בודד BL4

מק"ט	גוון	חומר	כמות באריזה
10100600	M.F/R/A/S	זמ"ק+אלומיניום	50

תאור: סגר קפיצי BL2 + נגדי נשלף

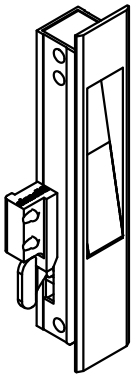

מק"ט	גוון	חומר	כמות באריזה
10103800	M.F/R/A/S	זמ"ק+אלומיניום	50

תאור: סגר BL-2 בטריקה +נגדי נשלף

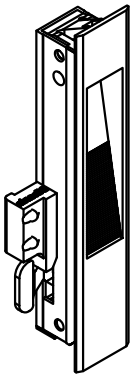

מק"ט	גוון	חומר	כמות באריזה
10400300	M.F/R/A/S	אלומיניום	50

תאור: דמי כפול BL4

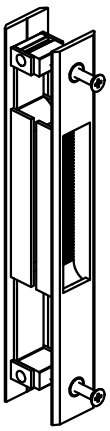

מק"ט	גוון	חומר	כמות באריזה
10102300	M.F/R/A/S	זמ"ק+אלומיניום	50

תאור: סגר כפול BL4 + נגדי נשלף

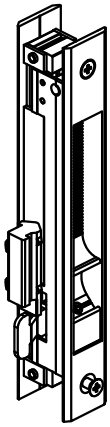

מק"ט	גוון	חומר	כמות באריזה
10100800	M.F/R/A/S	זמ"ק+אלומיניום	50

תאור: סגר כפול BL4 + נגדי השחלה

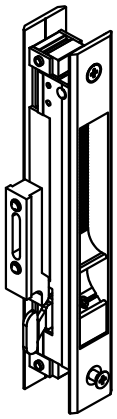

מק"ט	גוון	חומר	כמות באריזה
10101200	M.F/R/A/S	זמ"ק+אלומיניום	50

תאור: סגר כפול BL4 + מפתח + נגדי השחלה

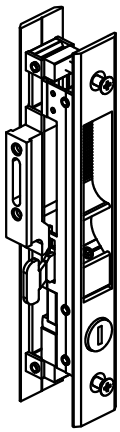

מק"ט	גוון	חומר	כמות באריזה
10102800	M.F/R/A/S	זמ"ק+אלומיניום	50

תאור: סגר BL4 למנגנון רב נקודתי
מק"ט :19300100,19300300,19302600,19302700

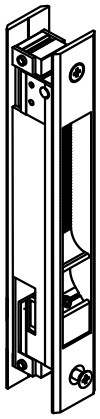

מק"ט	גוון	חומר	כמות באריזה
10103400	M.F/R/S	זמ"ק+אלומיניום	25

תאור: סגר BL6 שקוע למנגון רב נקודתי
מק"ט :10921800,10921900

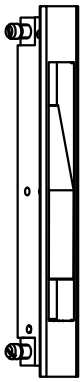

מק"ט	גוון	חומר	כמות באריזה
SL-3010D	M.F/R/A/S	זמ"ק+אלומיניום	50

תאור: סגר קפיצי סמוי למנגנון רב נקודתי

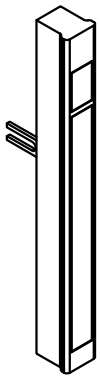

מק"ט	גוון	חומר	כמות באריזה
10204700	M.F/R/S	זמ"ק+ניילון+פלדה	10

תאור: ידית רומא לחלון פתיחה 3 מצבים

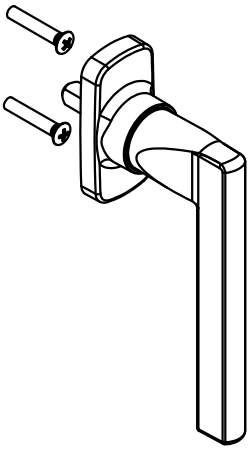

מהדורה	תיאור	סדרה	בליסניה BLISANIA
1.6	סגרים	BS-90	

מק"ט	גוון	חומר	כמות באריזה
10204600	M.F/R/S	זמ"ק+ניילון+פלדה	10

תאור: ידית GEA לחלון פתיחה 3 מצבים

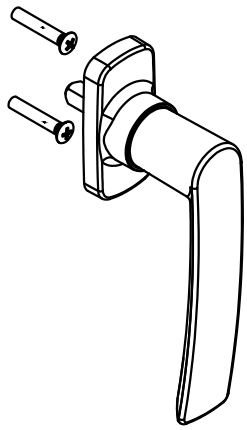

מק"ט	גוון	חומר	כמות באריזה
10204596	M.F/R/S	זמ"ק+ניילון+פלדה	10

תאור: ידית GEA לחלון פתיחה 3 מצבים + מפתח

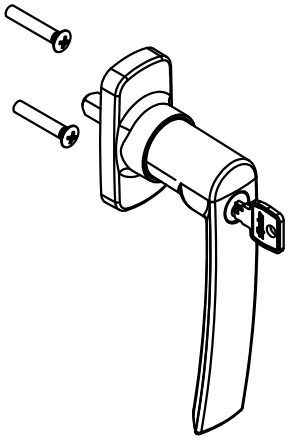

מק"ט	גוון	חומר	כמות באריזה
10204800	M.F/R/S	זמ"ק+ניילון+פלדה	10

תאור: ידית מוסטת GEA לדלתות הזזה ימין

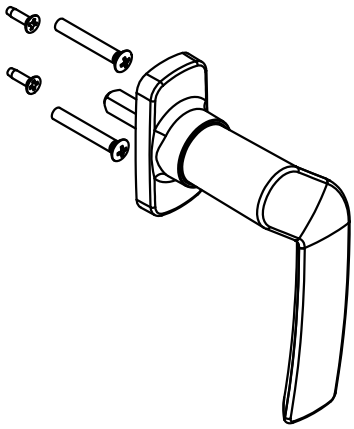

מק"ט	גוון	חומר	כמות באריזה
10204900	M.F/R/S	זמ"ק+ניילון+פלדה	10

תאור: ידית מוסטת GEA לדלתות הזזה שמאל

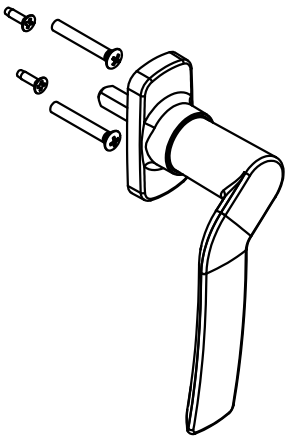

מק"ט	גוון	חומר	כמות באריזה
5040AR	M.F/R/S	זמ"ק+ניילון+פלדה	10

תאור: ידית מוסטת חצי מהלך TWENTY לדלתות הזזה ימין

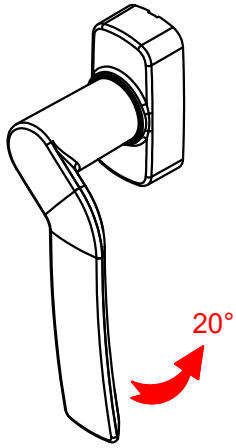

מק"ט	גוון	חומר	כמות באריזה
5040AL	M.F/R/S	זמ"ק+ניילון+פלדה	10

תאור: ידית מוסטת חצי מהלך TWENTY לדלתות הזזה שמאל

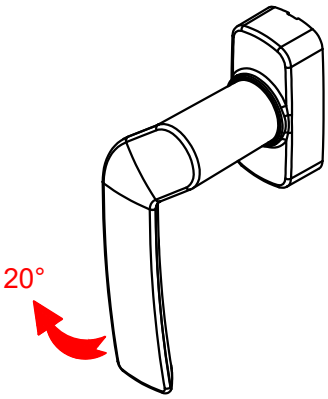

מהדורה	תיאור	סדרה	בליסניה BLISANIA
1.6	מנגנון נעילה רב נקודתי	BS-90	

מק"ט	גוון	חומר	כמות באריזה
19302100	M.F	זמק+נירוסטה	6

תאור: סט מנגנון נירוסטה 2 נקודות נעילה +אביזרים, 600 מ"מ לידית
מק"ט :10204596,10204600,10204700,10204800,10204900

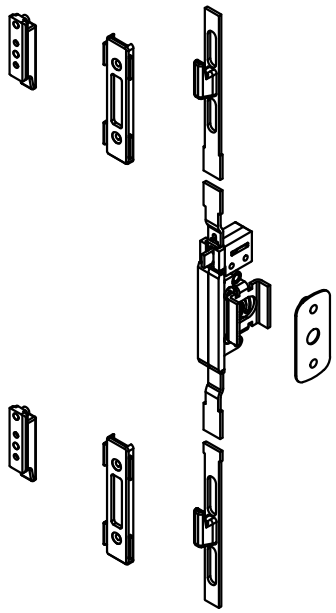

מק"ט	גוון	חומר	כמות באריזה
19302200	M.F	זמק+נירוסטה	6

תאור: סט מנגנון נירוסטה 3 נקודות נעילה +אביזרים, 1500 מ"מ לידית
מק"ט :10204596,10204600,10204700,10204800,10204900

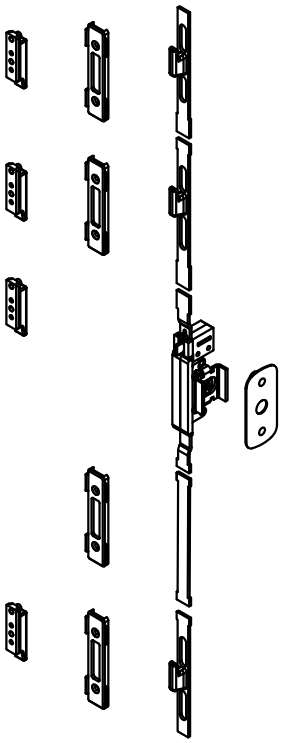

מק"ט	גוון	חומר	כמות באריזה
10921800	M.F	זמק+נירוסטה	25

תאור: סט אביזרים 2 נקודות נעילה לסגר BL6
מק"ט :10103400

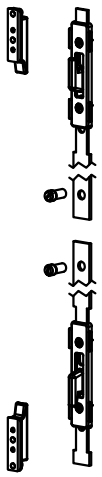

מק"ט	גוון	חומר	כמות באריזה
10921900	M.F	זמק+נירוסטה	25

תאור: סט אביזרים 3 נקודות נעילה לסגר BL6
מק"ט :10103400

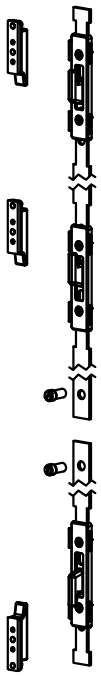

מהדורה	תיאור	סדרה	בליסניה BLISANIA
1.6	מנגנון נעילה רב נקודתי	BS-90	

מק"ט	גוון	חומר	כמות באריזה
10924200	B	זמ"ק+אלומיניום	10

תאור:מנגנון נעילה-השחלה 2 נקודות נעילה, 800 מ"מ לסגר BL6
מק"ט : 10103400
כולל נגדיים ומשבת

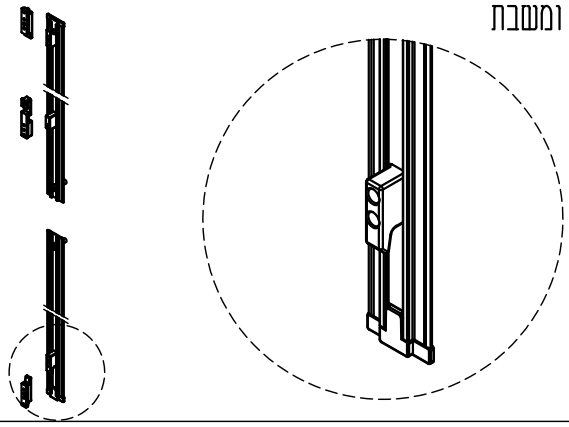

מק"ט	גוון	חומר	כמות באריזה
10924300	B	זמ"ק+אלומיניום	10

תאור:מנגנון נעילה-השחלה 3 נקודות נעילה, 1170 מ"מ לסגר BL6
מק"ט : 10103400
כולל נגדיים ומשבת

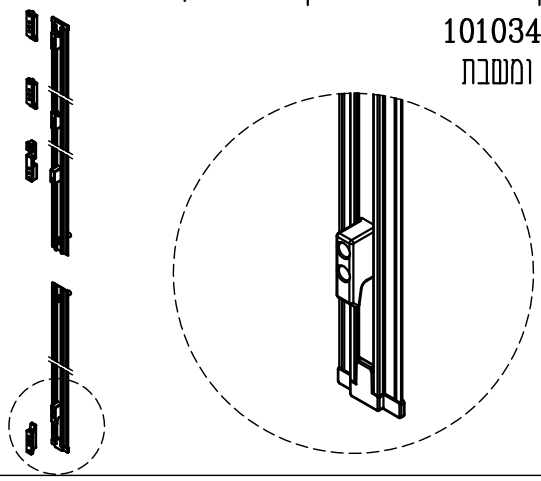

מק"ט	גוון	חומר	כמות באריזה
19302600	B	זמ"ק+אלומיניום	10

תאור:מנגנון נעילה-השחלה 2 נקודות נעילה, 720 מ"מ לסגר BL4
מק"ט :10102800

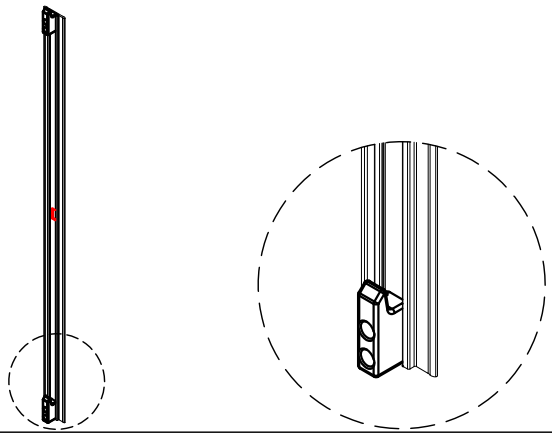

מק"ט	גוון	חומר	כמות באריזה
19909800	M.F	זמ"ק	10

תאור: סט אביזרים לחיבור מנגנון נעילה, מק"ט :
מק"ט :19302600

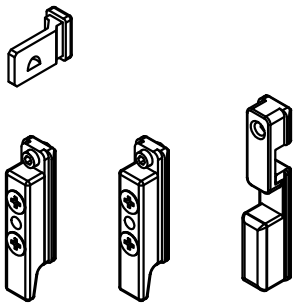

מק"ט	גוון	חומר	כמות באריזה
19302700	B	זמ"ק+אלומיניום	10

תאור:מנגנון נעילה-השחלה 3 נקודות נעילה, 1500 מ"מ לסגר BL4
מק"ט :10102800

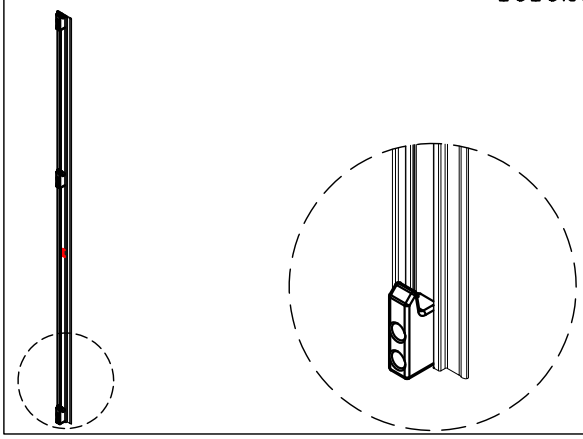

מק"ט	גוון	חומר	כמות באריזה
19909900	M.F	זמ"ק	10

תאור: סט אביזרים לחיבור מנגנון נעילה, מק"ט :
מק"ט :19302700

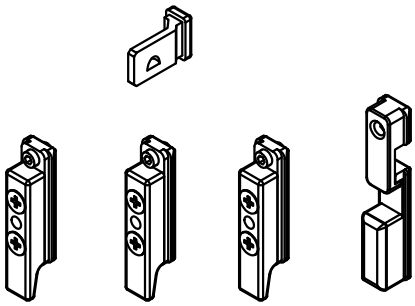

מהדורה	תיאור	סדרה	בליסניה BLISANIA
1.6	מנגנון נעילה רב נקודתי	BS-90	

מק"ט	גוון	חומר	כמות באריזה
19300100	M.F	זמ"ק+נירוסטה	10

תאור: מנגנון נירוסטה 2 נקודות נעילה, 720 מ"מ לסגר BL4
מק"ט :10102800

מק"ט	גוון	חומר	כמות באריזה
19905400	M.F	זמ"ק	10

תאור: סט אביזרים לחיבור מנגנון נעילה
מק"ט :19300100

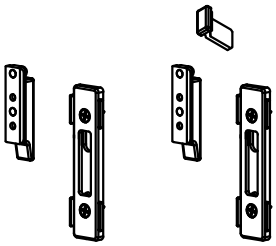

מק"ט	גוון	חומר	כמות באריזה
19300300	M.F	זמ"ק+נירוסטה	10

תאור: מנגנון נירוסטה 3 נקודות נעילה, 1500 מ"מ. לסגר BL4
מק"ט :10102800

מק"ט	גוון	חומר	כמות באריזה
19905600	M.F	זמ"ק	10

תאור: סט אביזרים לחיבור מנגנון נעילה
מק"ט :19300300

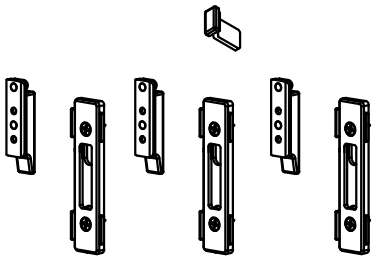

מק"ט	גוון	חומר	כמות באריזה
10900600	M.F	זמ"ק	50

תאור: נגדי נשלף גבוה – עבור מזוזה עם שתל

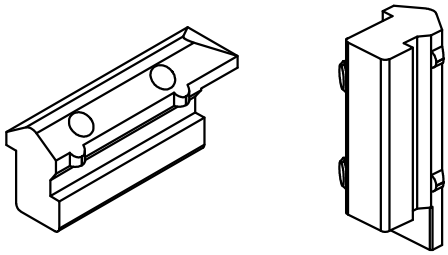

מק"ט	גוון	חומר	כמות באריזה
10900700	M.F	זמ"ק	50

תאור: נגדי נשלף נמוך – עבור מזוזה חלקה תוספת שתל למזוזה

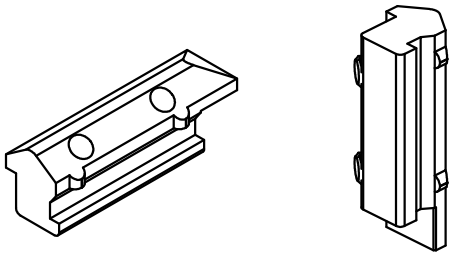

מק"ט	גוון	חומר	כמות באריזה

תאור:

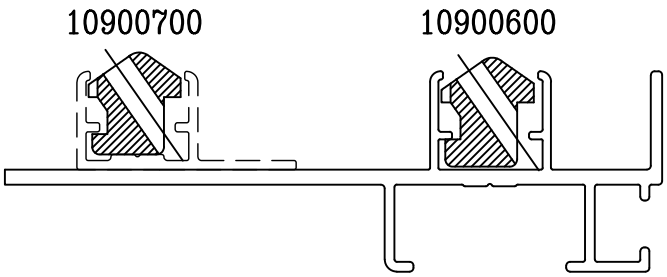

מק"ט	גוון	חומר	כמות באריזה
10900500	M.F	זמ"ק	50

תאור: נגדי השחלה

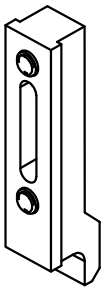

מק"ט	גוון	חומר	כמות באריזה
17300300	B	ניילון 6+סיבי זכוכית	1

תאור: סט אטמי פרצים ומובילי כנפיים

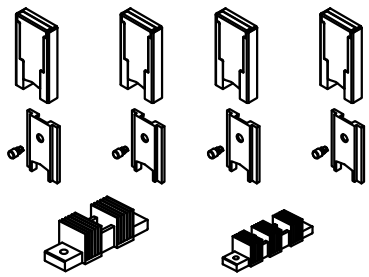

מק"ט	גוון	חומר	כמות באריזה
13300536	B	אלומיניום+ניילון	1

תאור: אטם פרצים למפגש כנפיים

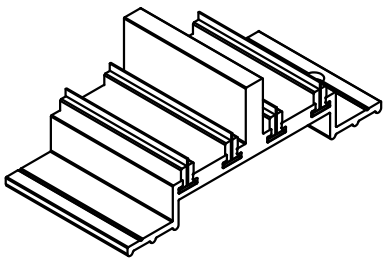

מק"ט	גוון	חומר	כמות באריזה
17100200	B	ניילון 6	1

תאור: פקק ניקוז – דלתית עם גגון

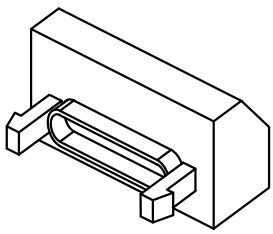

מק"ט	גוון	חומר	כמות באריזה
17101200	B	ניילון 6	1

תאור: פקק ניקוז – דלתית

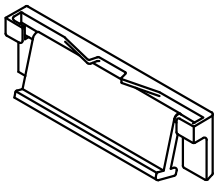

מק"ט	גוון	חומר	כמות באריזה
17200200	B	ניילון 6	1

תאור: כולא כנף לחלונות הזזה

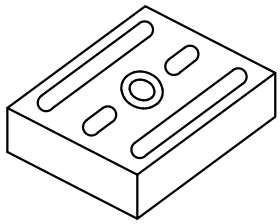

מק"ט	גוון	חומר	כמות באריזה
13300200	M.F/R/S	אלומיניום	100

תאור: בולם כנף הזזה

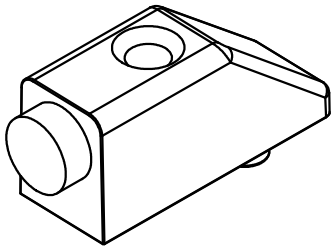

מק"ט	גוון	חומר	כמות באריזה
17100400	M.F	ניילון 6	2000

תאור: קליפון לתפיסת הלבשה

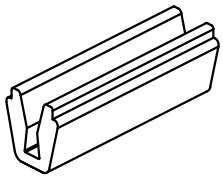

מק"ט	גוון	חומר	כמות באריזה
17100100	B	ניילון 6	1

תאור: פקק ניקוז קוטר 16 מ"מ

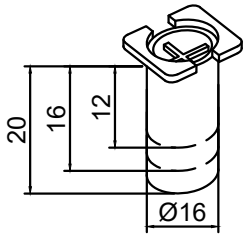

מק"ט	גוון	חומר	כמות באריזה
7112615	B	ניילון	

תאור: פקק לכנף מחוזקת לפרופילים :
מק"ט :05899,03465

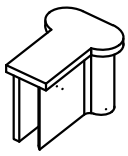

מק"ט	גוון	חומר	כמות באריזה
7112659	B	ניילון	

תאור: פקק לכנף מחוזקת לפרופילים :
מק"ט :04171,04170

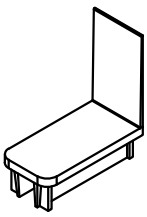

מק"ט	גוון	חומר	כמות באריזה
7112629	B	ניילון	

תאור: פקק לכנף מחוזקת לפרופילים :
מק"ט :02978

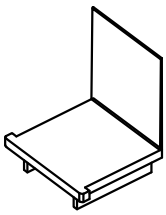

מק"ט	גוון	חומר	כמות באריזה

תאור:

מק"ט	גוון	חומר	כמות באריזה
15200400	M.F	זמ"ק	250

תאור: פינת מתיחה חיבור ארגז תריס
מידות 22.4x10.4

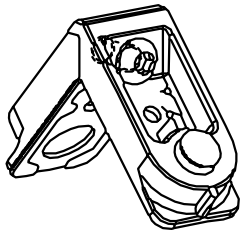

מק"ט	גוון	חומר	כמות באריזה
15300600	M.F	זמ"ק	1

תאור: פינת תמונה לארגז מונובלוק

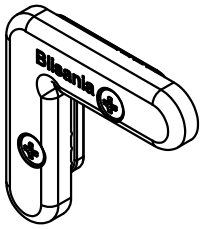

מק"ט	גוון	חומר	כמות באריזה
15103200	B	ניילון 6+סיבי זכוכית	1

תאור: פינת חיבור ארגז תריס

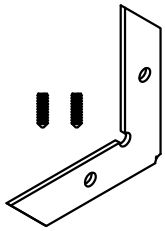

מק"ט	גוון	חומר	כמות באריזה
15300200	M.F	אלומיניום	1000

תאור: פינה שטוחה, 16.5X16.5, עובי 2 מ"מ

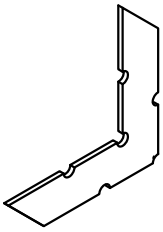

מק"ט	גוון	חומר	כמות באריזה
15300400	M.F	אלומיניום	1000

תאור: פינה שטוחה, 16.5X16.5, עובי 2.5 מ"מ

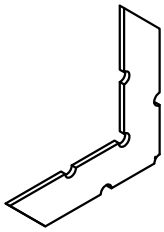

מק"ט	גוון	חומר	כמות באריזה
15300300	M.F	אלומיניום	800

תאור: פינה שטוחה, 16.5X16.5, עובי 3 מ"מ

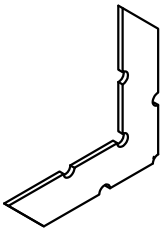

מק"ט	גוון	חומר	כמות באריזה
10102900	M.F/R/S	זמ"ק	100

תאור: סגר ביונט ארוך

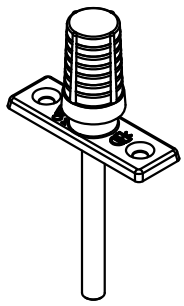

מק"ט	גוון	חומר	כמות באריזה
17100100	B	ניילון 6	1

תאור: פקק ניקוז קוטר 16 מ"מ

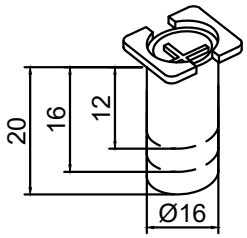

מק"ט	גוון	חומר	כמות באריזה
17501400	M.F	E.P.D.M	1

תאור: אטם צורתי מסילה עליונה 2 נתיבים
מק"ט: 06900,03477,03443

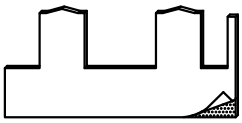

מק"ט	גוון	חומר	כמות באריזה
17500300	M.F	E.P.D.M	1

תאור: אטם צורתי מסילה תחתונה 3/2 נתיבים
מק"ט: 02981,06849

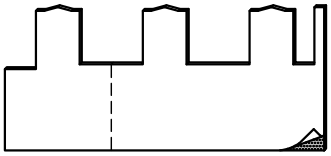

מק"ט	גוון	חומר	כמות באריזה
7112476	M.F	מוקצף E.P.D.M	1

תאור: קוביה מוקצפת מסילה תחתונה 2 נתיבים
מק"ט : 02981,06849

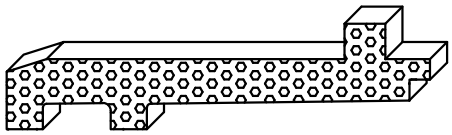

מק"ט	גוון	חומר	כמות באריזה
17501000	M.F	E.P.D.M	1

תאור: אטם צורתי מסילה תחתונה גובה 60 מ"מ 2 נתיבים
מק"ט: 06175

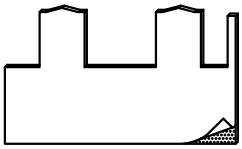

מק"ט	גוון	חומר	כמות באריזה
71118013	M.F	E.P.D.M	1

תאור: אטם צורתי למעבר לקבוע 2 נתיבים
מק"ט: 06899

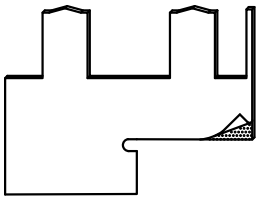

מק"ט	גוון	חומר	כמות באריזה
7112497	M.F	מוקצף E.P.D.M	1

תאור: קוביה מוקצפת למעבר לקבוע 2 נתיבים
מק"ט: 06899

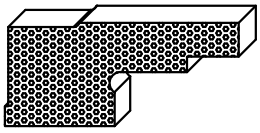

מק"ט	גוון	חומר	כמות באריזה
711185900	M.F	E.P.D.M	1

תאור: אטם צורתי קבוע תחתונה 2 נתיבים
מק"ט: 03966

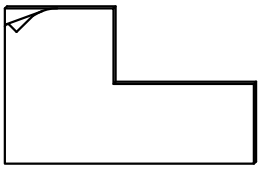

מק"ט	גוון	חומר	כמות באריזה
711243500	M.F	מוקצף E.P.D.M	1

תאור: קוביה מוקצפת לקבוע תחתון 2 נתיבים
מק"ט: 03966

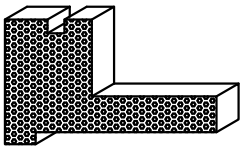

מהדורה	תיאור	סדרה	בליסניה BLISANIA
1.6	אטמים	BS-90	

A=מרווח בפרופיל

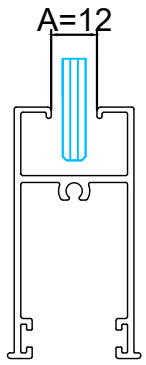

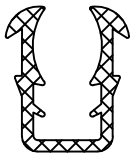

מק"ט	גוון	חומר	כמות באריזה מ"א
24102436	B	E.P.D.M	100

תאור: אטם זיגוג U לזכוכית 6 מ"מ – מרווח בפרופיל 12 מ"מ

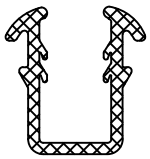

מק"ט	גוון	חומר	כמות באריזה מ"א
24102136	B	E.P.D.M	250

תאור: אטם זיגוג U לזכוכית 8 מ"מ – מרווח בפרופיל 12 מ"מ

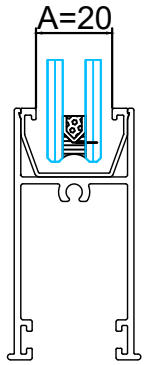

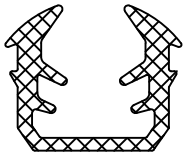

מק"ט	גוון	חומר	כמות באריזה מ"א
24102336	B	E.P.D.M	100

תאור: אטם זיגוג U לזכוכית 10/12 מ"מ – מרווח בפרופיל 20 מ"מ

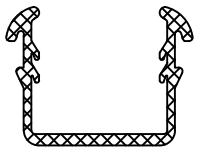

מק"ט	גוון	חומר	כמות באריזה מ"א
711221501	B	E.P.D.M	100

תאור: אטם זיגוג U לזכוכית 16/14 מ"מ – מרווח בפרופיל 20 מ"מ

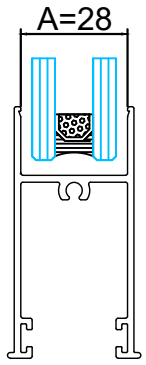

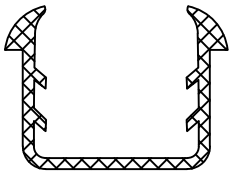

מק"ט	גוון	חומר	כמות באריזה מ"א
24102636	B	E.P.D.M	100

תאור: אטם זיגוג U לזכוכית 18 מ"מ – מרווח בפרופיל 28 מ"מ

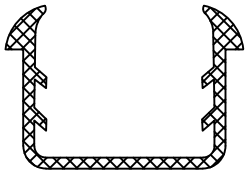

מק"ט	גוון	חומר	כמות באריזה מ"א
24101536	B	E.P.D.M	100

תאור: אטם זיגוג U לזכוכית 20 מ"מ – מרווח בפרופיל 28 מ"מ

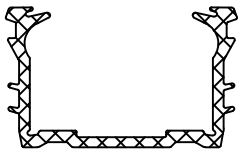

מק"ט	גוון	חומר	כמות באריזה מ"א
24105536	B	P.V.C	100

תאור: אטם זיגוג U לזכוכית 22 מ"מ – מרווח בפרופיל 28 מ"מ

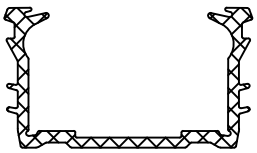

מק"ט	גוון	חומר	כמות באריזה מ"א
24102236	B	P.V.C	100

תאור: אטם זיגוג U לזכוכית 24 מ"מ – מרווח בפרופיל 28 מ"מ

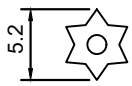

מק"ט	גוון	חומר	כמות
24101636	B	P.V.C	12 kg

תאור: גומי לרשת חוץ – דחיפה עובי 5.2 מ"מ

מהדורה	תיאור	סדרה	בליסניה BLISANIA
1.6	אטמים	BS-90	

A=מרווח בפרופיל

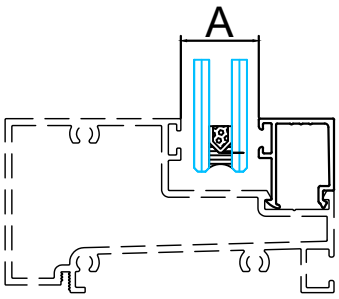

מק"ט	גוון	חומר	כמות באריזה מ"א
24100536	B	E.P.D.M	400

תאור: אטם זיגוג חוץ – טריקה לעובי 2.5 מ"מ

מק"ט	גוון	חומר	כמות באריזה מ"א
24100636	B	E.P.D.M	300

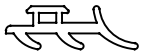

תאור: אטם זיגוג חוץ – טריקה לעובי 3.5 מ"מ

מק"ט	גוון	חומר	כמות באריזה מ"א
24100136	B	E.P.D.M	500

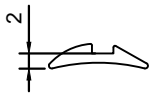

תאור: אטם זיגוג פנימי – דחיפה עובי 2 מ"מ

מק"ט	גוון	חומר	כמות באריזה מ"א
24100236	B	E.P.D.M	350

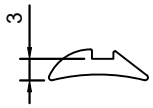

תאור: אטם זיגוג פנימי – דחיפה עובי 3 מ"מ

מק"ט	גוון	חומר	כמות באריזה מ"א
24101036	B	E.P.D.M	250

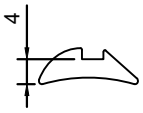

תאור: אטם זיגוג פנימי – דחיפה עובי 4 מ"מ

מק"ט	גוון	חומר	כמות באריזה מ"א
24100336	B	E.P.D.M	200

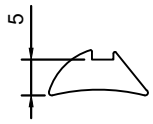

תאור: אטם זיגוג פנימי – דחיפה עובי 5 מ"מ

מק"ט	גוון	חומר	כמות באריזה מ"א
24101136	B	E.P.D.M	175

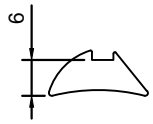

תאור: אטם זיגוג פנימי – דחיפה עובי 6 מ"מ

מק"ט	גוון	חומר	כמות באריזה מ"א	תאור:
20200336	B	סיבים סינטטים	1200	מברשת 6.7*5.5 + סנפיר

מק"ט	גוון	חומר	כמות באריזה מ"א	תאור:
711253237	B	סיבים סינטטים	1200	מברשת 6.9*4.5 + סנפיר

מק"ט	גוון	חומר	כמות באריזה מ"א	תאור:
20200136	B	סיבים סינטטים	1500	מברשת 5.5 7.6 רחב/רוממה נמוך

מק"ט	גוון	חומר	כמות באריזה מ"א	תאור:
20100236	B	סיבים סינטטים	1500	מברשת 5.5*7.4 צר נמוך

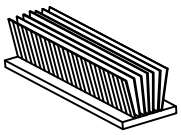

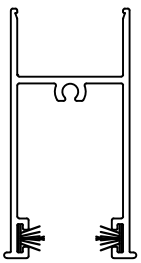

20200336

פרק-2

תאור:	עמוד:
סט מנגנון נירוסטה 2 נקודות נעילה + אביזרים, 600 מ"מ – לידית	2.01
סט מנגנון נירוסטה 3 נקודות נעילה + אביזרים, 1500 מ"מ – לידית	2.03
סט אביזרים 2 נקודות נעילה לסגר BL6	2.05
סט אביזרים 3 נקודות נעילה לסגר BL6	2.07
מנגנון נעילה–השחלה 2 נקודות נעילה, 800 מ"מ כולל סט אביזרים – עם סגר BL6	2.09
מנגנון נעילה–השחלה 3 נקודות נעילה, 1170 מ"מ כולל סט אביזרים – עם סגר BL6	2.11
מנגנון נעילה–השחלה 2 נקודות נעילה, 720 מ"מ כולל סט אביזרים – עם סגר BL4	2.13
מנגנון נעילה–השחלה 3 נקודות נעילה, 1500 מ"מ כולל סט אביזרים – עם סגר BL4	2.15
מנגנון נירוסטה 2 נקודות נעילה, 720 מ"מ כולל סט אביזרים – עם סגר BL4	2.17
מנגנון נירוסטה 3 נקודות נעילה, 1500 מ"מ כולל סט אביזרים – עם סגר BL4	2.19

מהדורה	תיאור	סדרה	בליסניה BLISANIA
1.6	פינויים לסט מנגנון נירוסטה 2 נקודות נעילה + אביזרים, 600 מ"מ – לידית	BS-90	

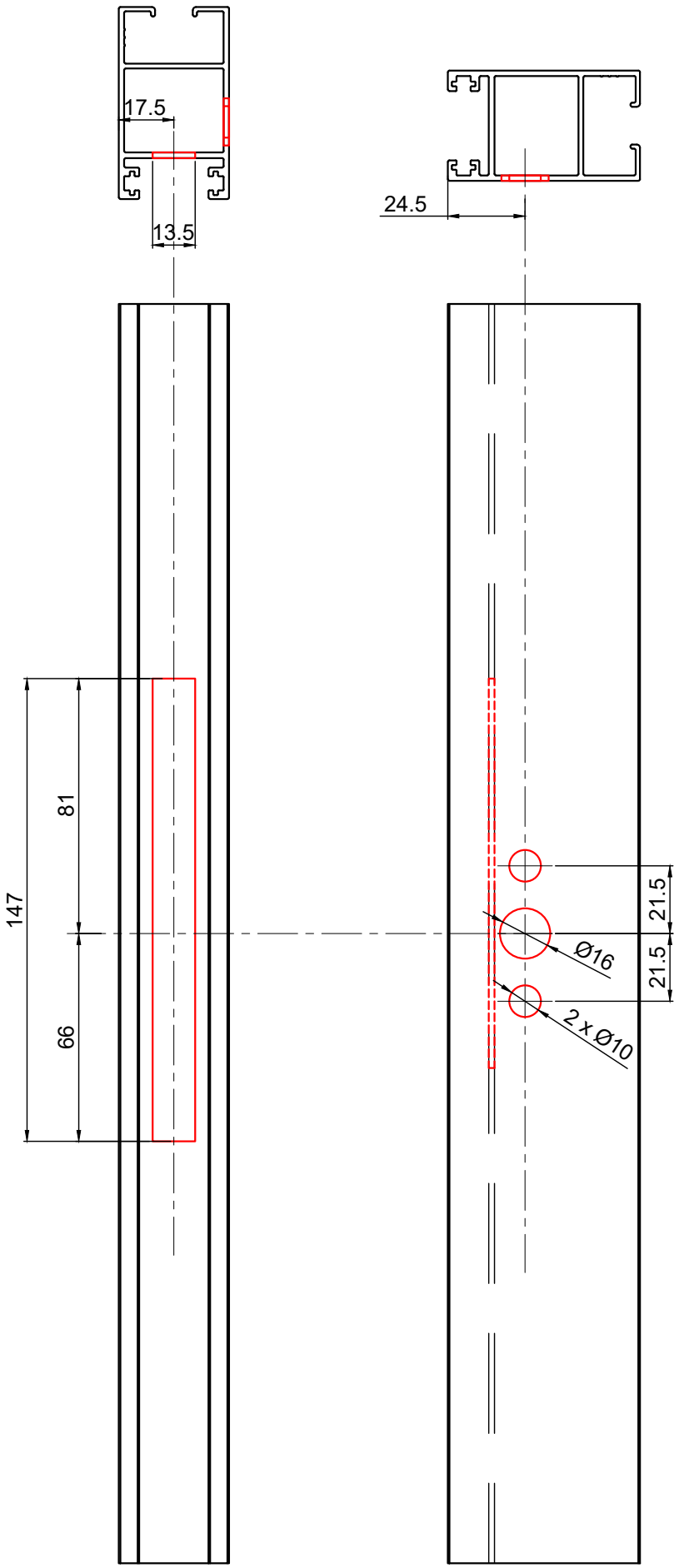

מהדורה	תיאור	סדרה	בליסניה BLISANIA
1.6	הרכבה לסט מנגנון נירוסטה 2 נקודות נעילה + אביזרים, 600 מ"מ – לידית	BS-90	

אביזרים

מק"ט	תאור	צורה
19302100	סט מנגנון נירוסטה 2 נקודות נעילה+ אביזרים, 600 מ"מ	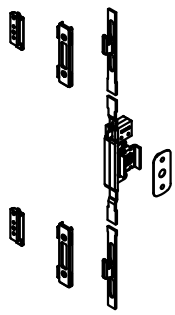
10204596 10204600 10204700 10204800 10204900	ידית לחלון פתיחה 3 מצבים	

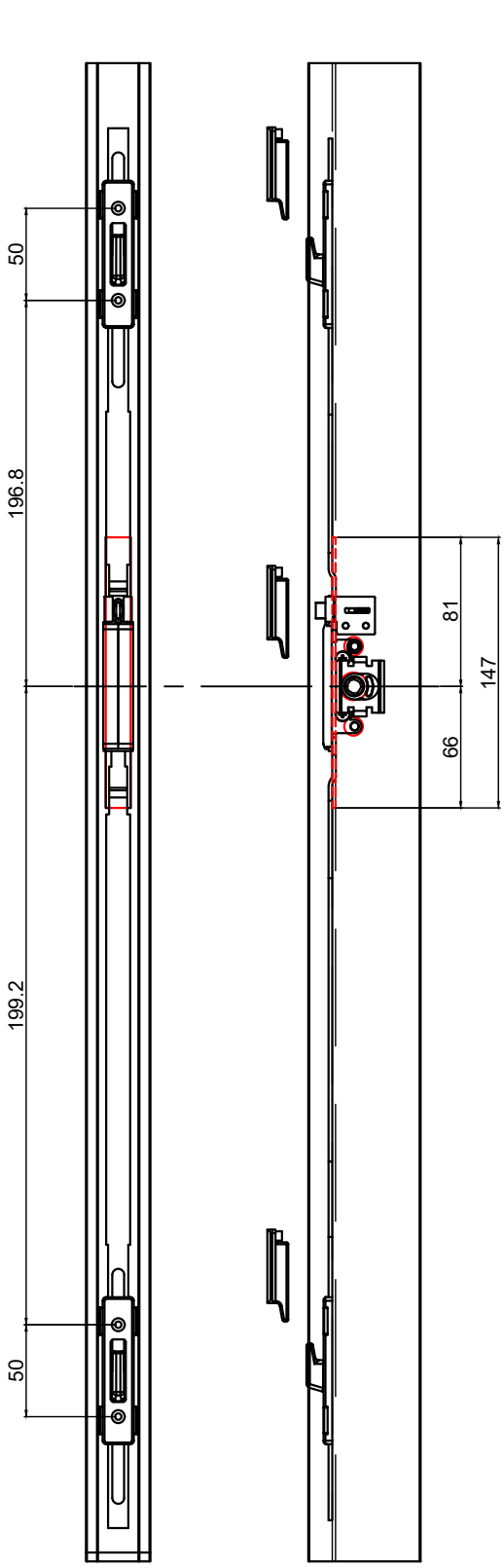

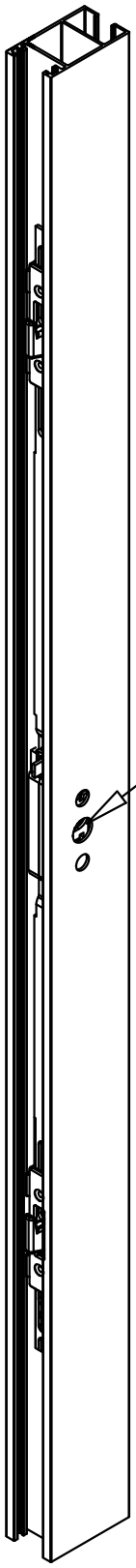

גובה מרכז הסגר
מהרצוף 950 מ"מ

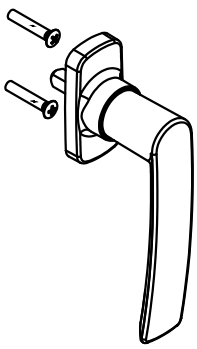

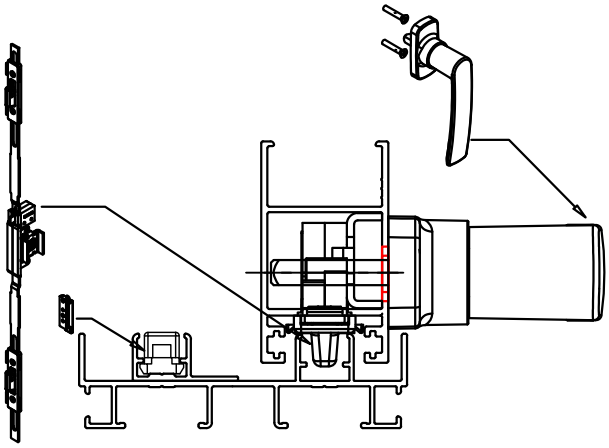

מהדורה	תיאור	סדרה	בליסניה BLISANIA
1.6	פינויים לסט מנגנון נירוסטה 3 נקודות נעילה + אביזרים, 1500 מ"מ – לידית	BS-90	

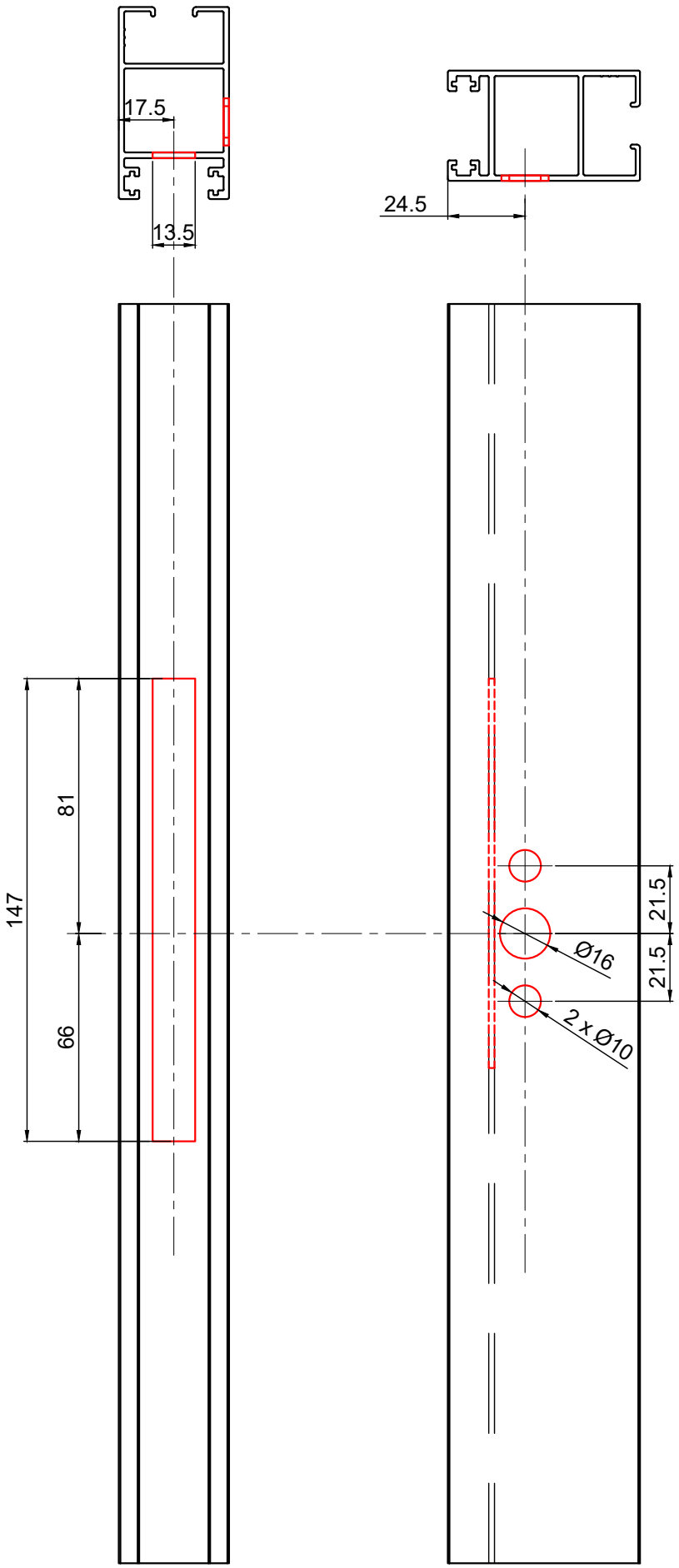

מהדורה	תיאור	סדרה	בליסניה BLISANIA
1.6	הרכבה לסט מנגנון נירוסטה 3 נקודות נעילה + אביזרים, 1500 מ"מ – לידית	BS-90	

אביזרים

מק"ט	תאור	צורה
19302200	סט מנגנון נירוסטה 3 נקודות נעילה+ אביזרים, 1500 מ"מ	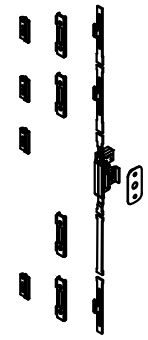
10204596 10204600 10204700 10204800 10204900	ידית לחלון פתיחה 3 מצבים	

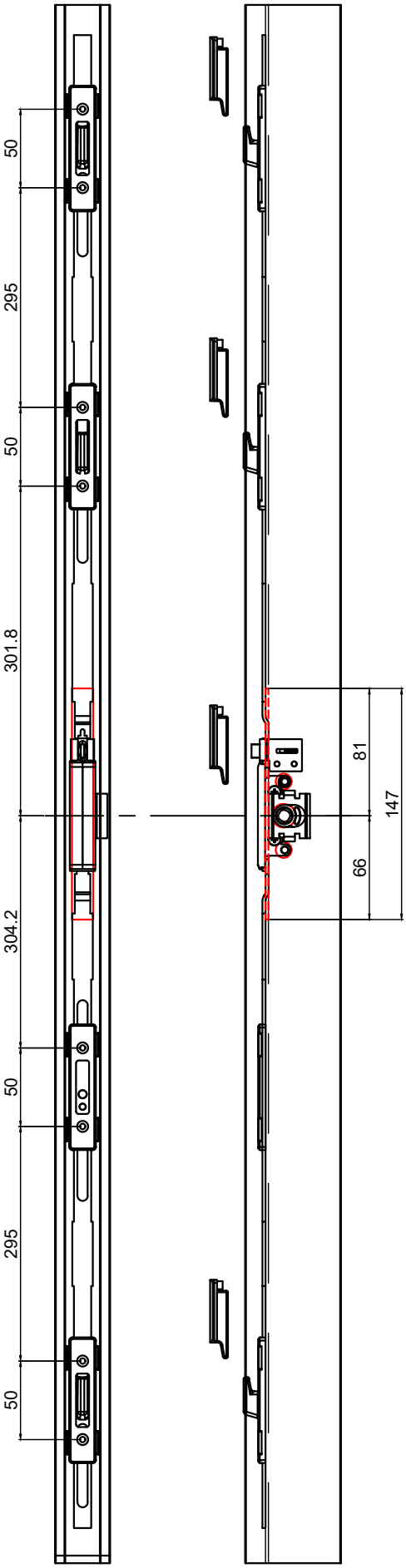

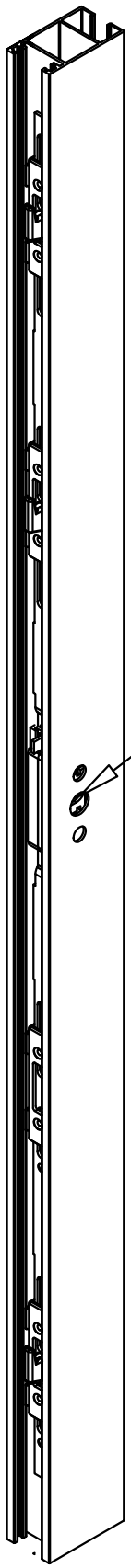

גובה מרכז הסגר
מהרצוף 950 מ"מ

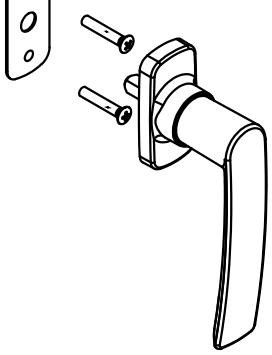

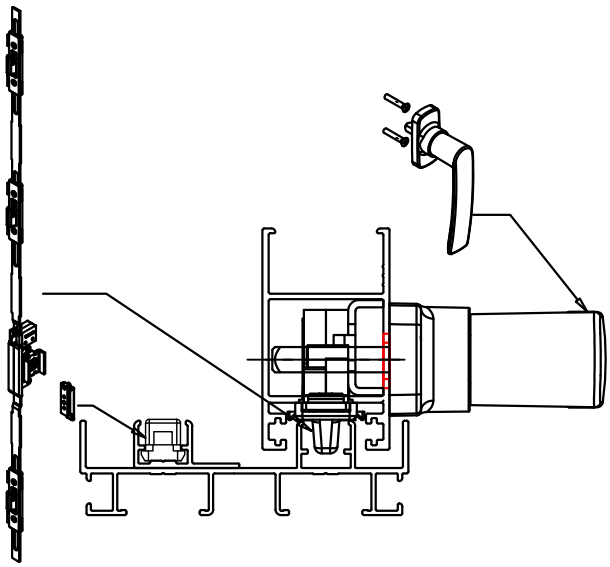

מהדורה	תיאור	סדרה	בליסניה BLISANIA
1.6	פינויים לסט אביזרים 2 נקודות נעילה לסגר BL6	BS-90	

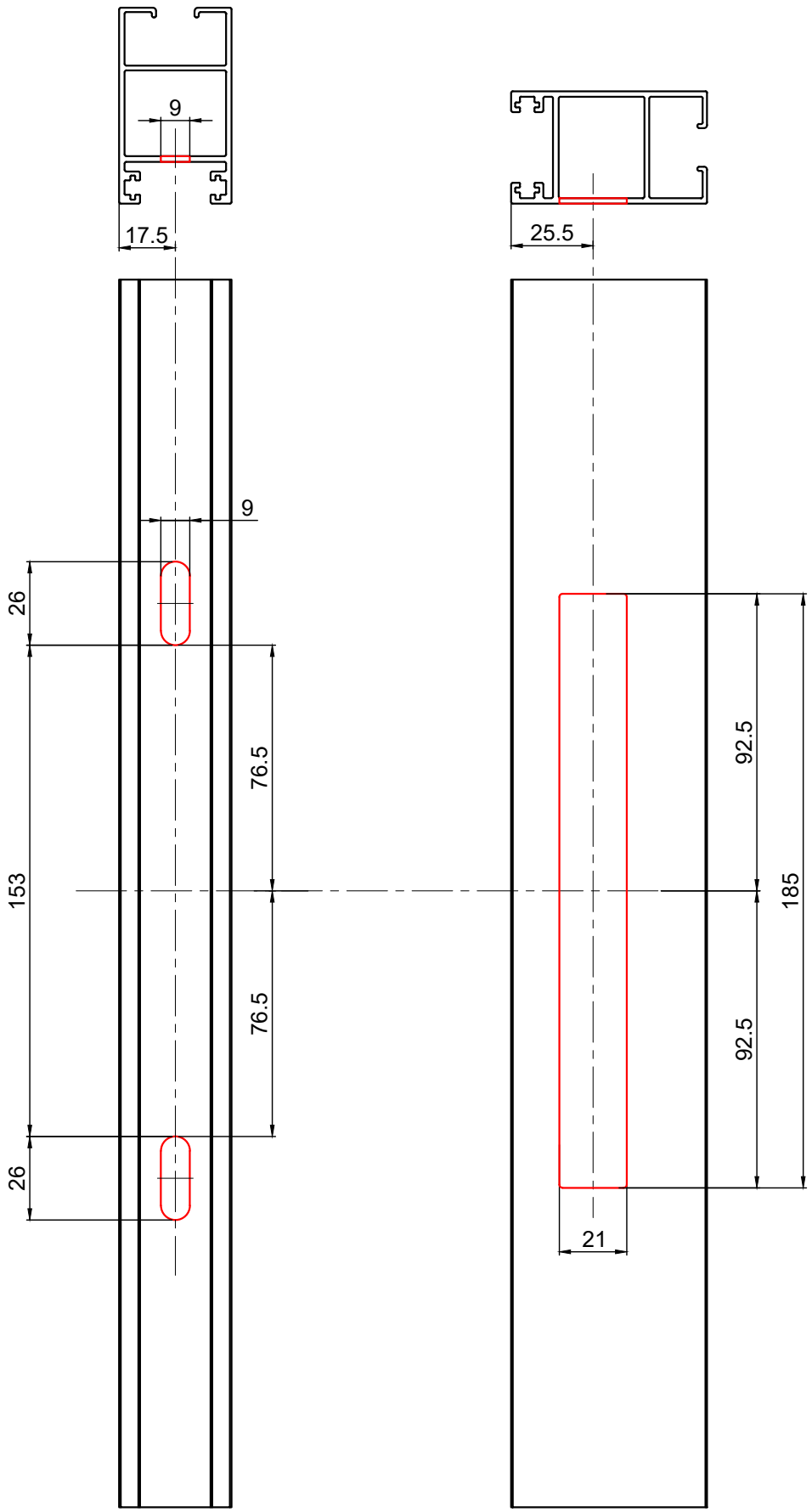

מהדורה	תיאור	סדרה	בליסניה BLISANIA
1.6	הרכבה לסט אביזרים 2 נקודות נעילה לסגר BL6	BS-90	

אביזרים

מק"ט	תאור	צורה
10921800	סט אביזרים 2 נקודות נעילה	
10103400	סגר BL6	

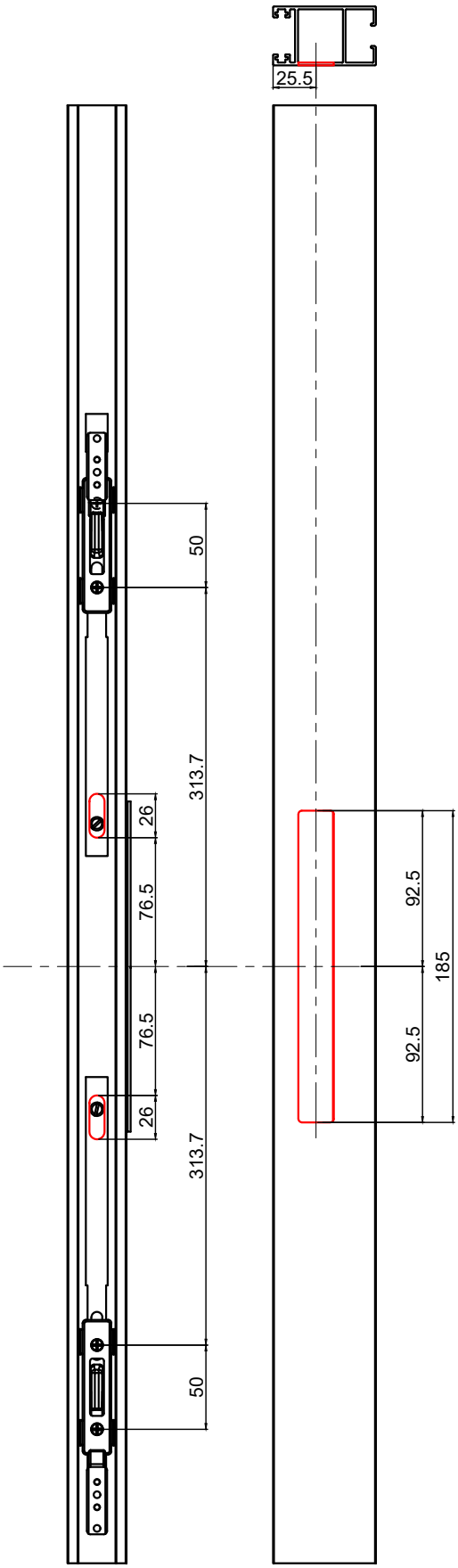

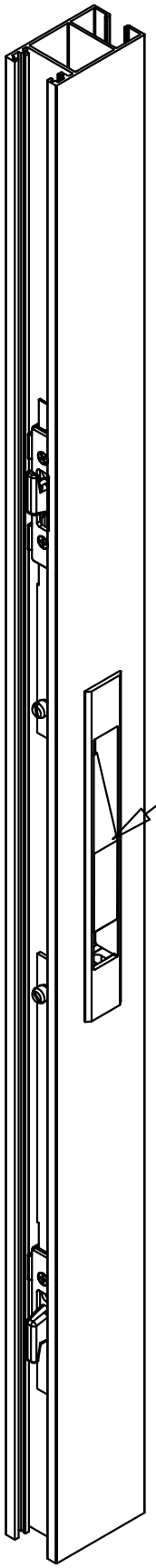

גובה מרכז הסגר
מהרצוף 950 מ"מ

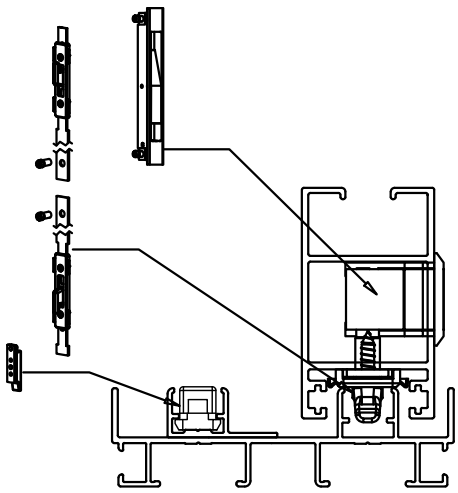

מהדורה	תיאור	סדרה	בליסניה BLISANIA
1.6	פינויים לסט אביזרים 3 נקודות נעילה לסגר BL6	BS-90	

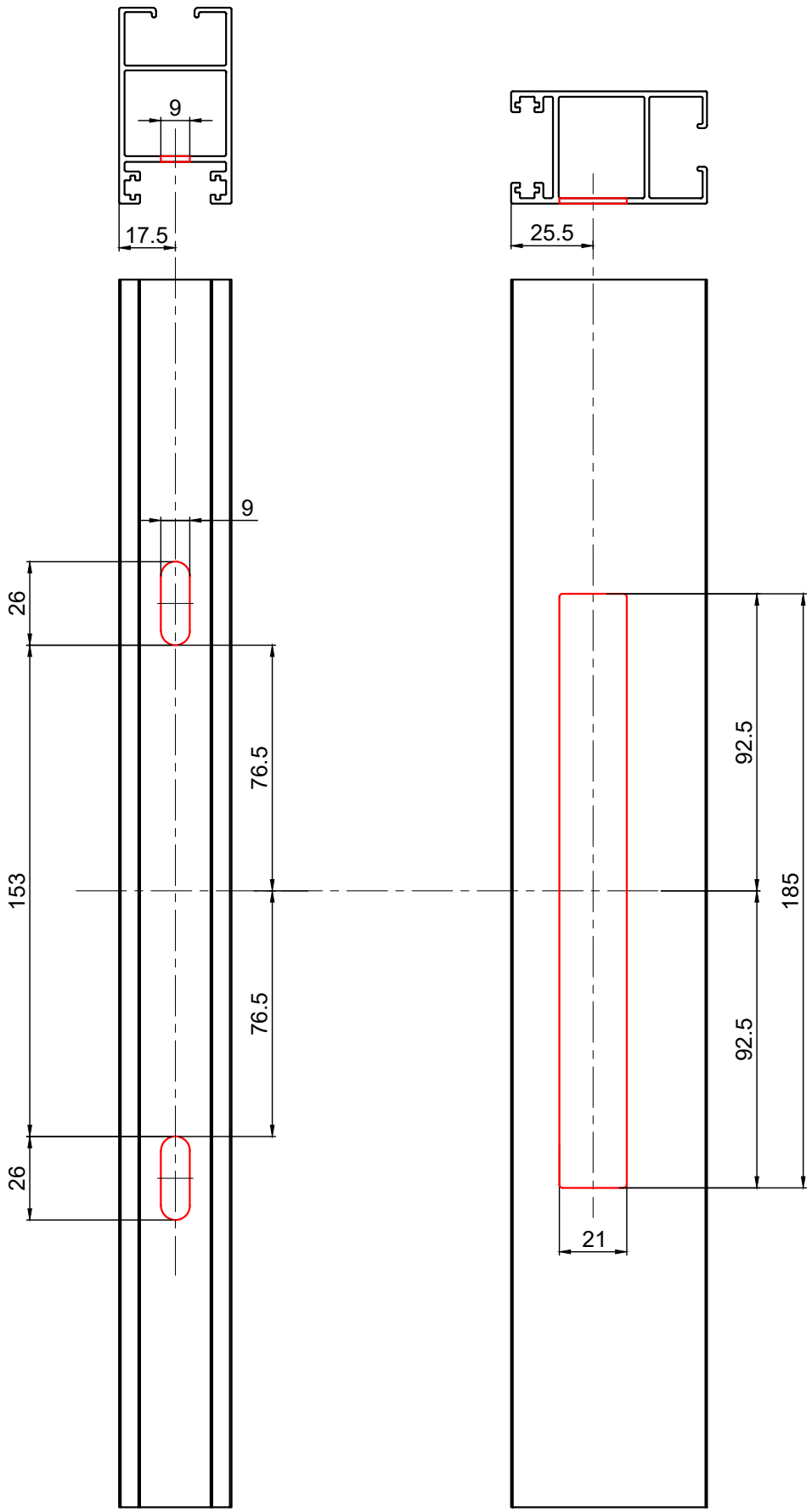

מהדורה	תיאור	סדרה	בליסניה BLISANIA
1.6	הרכבה לסט אביזרים 3 נקודות נעילה לסגר BL6	BS-90	

אביזרים

מק"ט	תאור	צורה
10921900	סט אביזרים 3 נקודות נעילה	
10103400	סגר BL6	

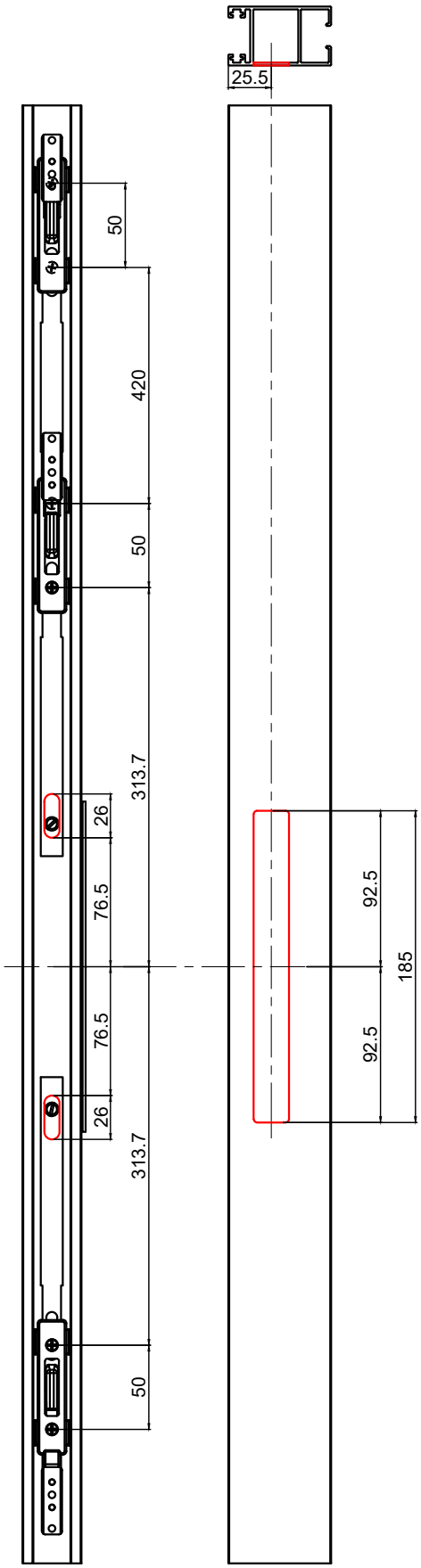

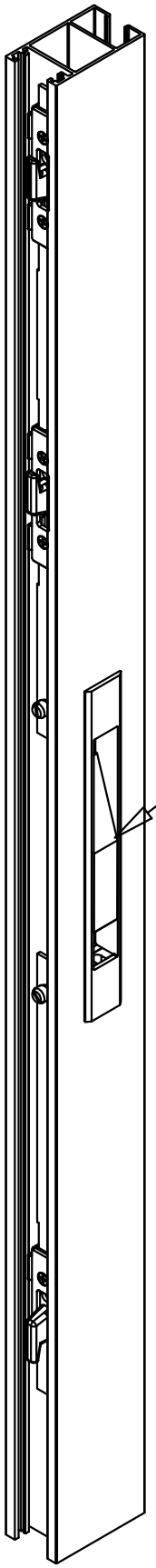

גובה מרכז הסגר
מהרצוף 950 מ"מ

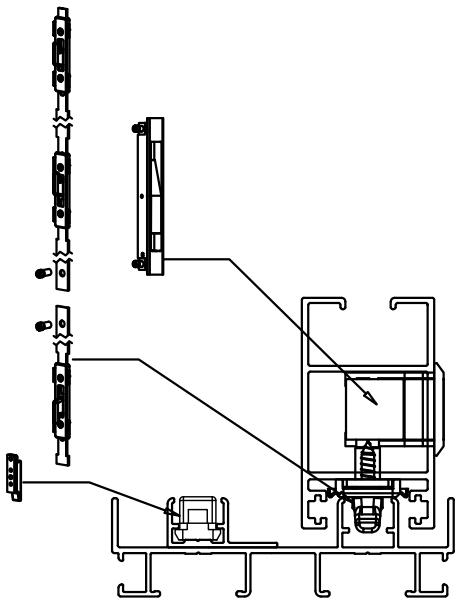

מהדורה	תיאור	סדרה	בליסניה BLISANIA
1.6	פינויים לסט אביזרים 2 נקודות נעילה לסגר BL6	BS-90	

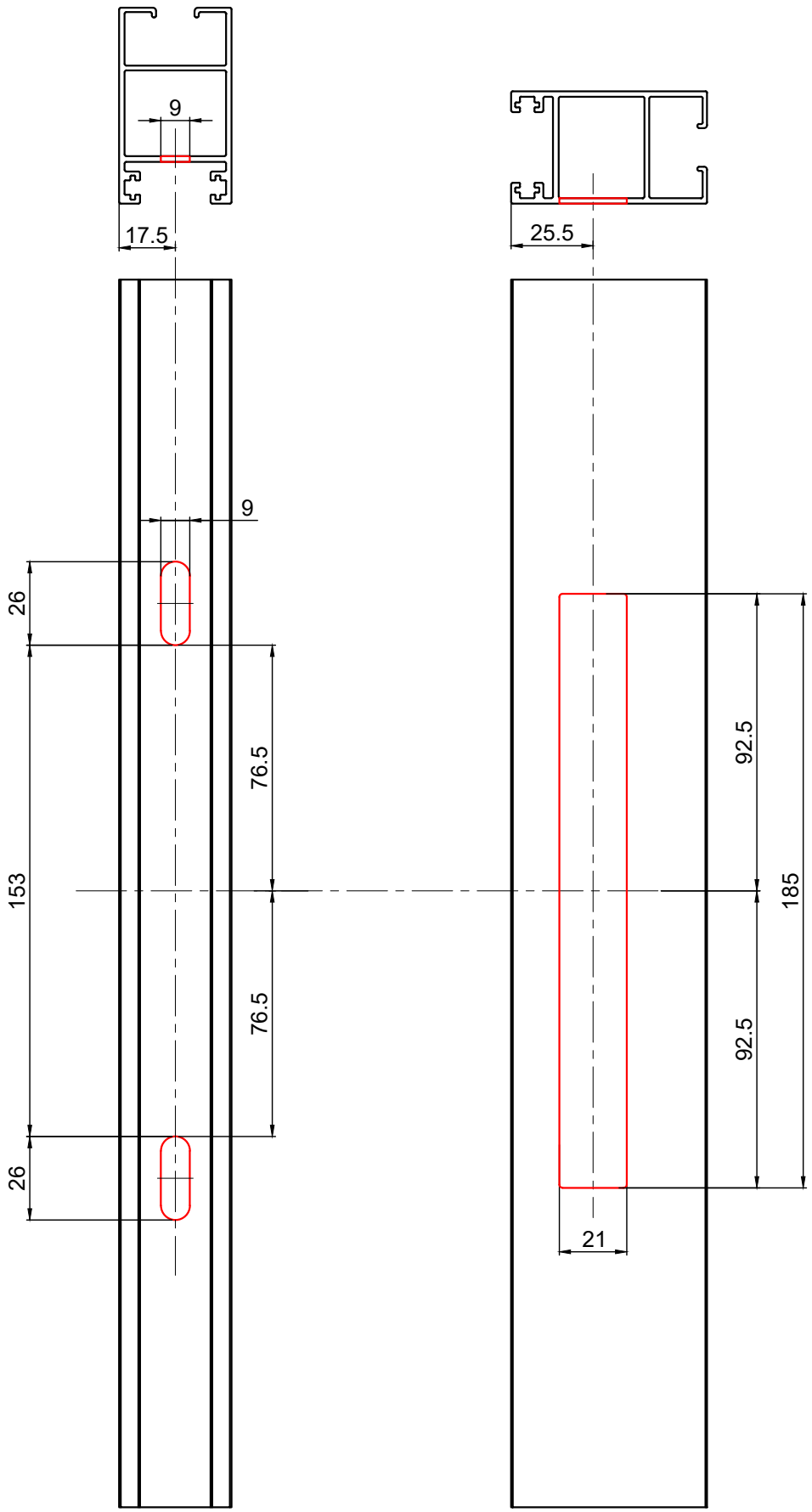

מהדורה	תיאור	סדרה	בליסניה BLISANIA
1.6	הרכבה למנגנון נעילה–השחלה 2 נקודות נעילה, 800 מ"מ כולל משבת – עם סגר BL6	BS-90	

אביזרים

מק"ט	תאור	צורה
10924200	סט אביזרים 2 נקודות נעילה	
10103400	סגר BL6	

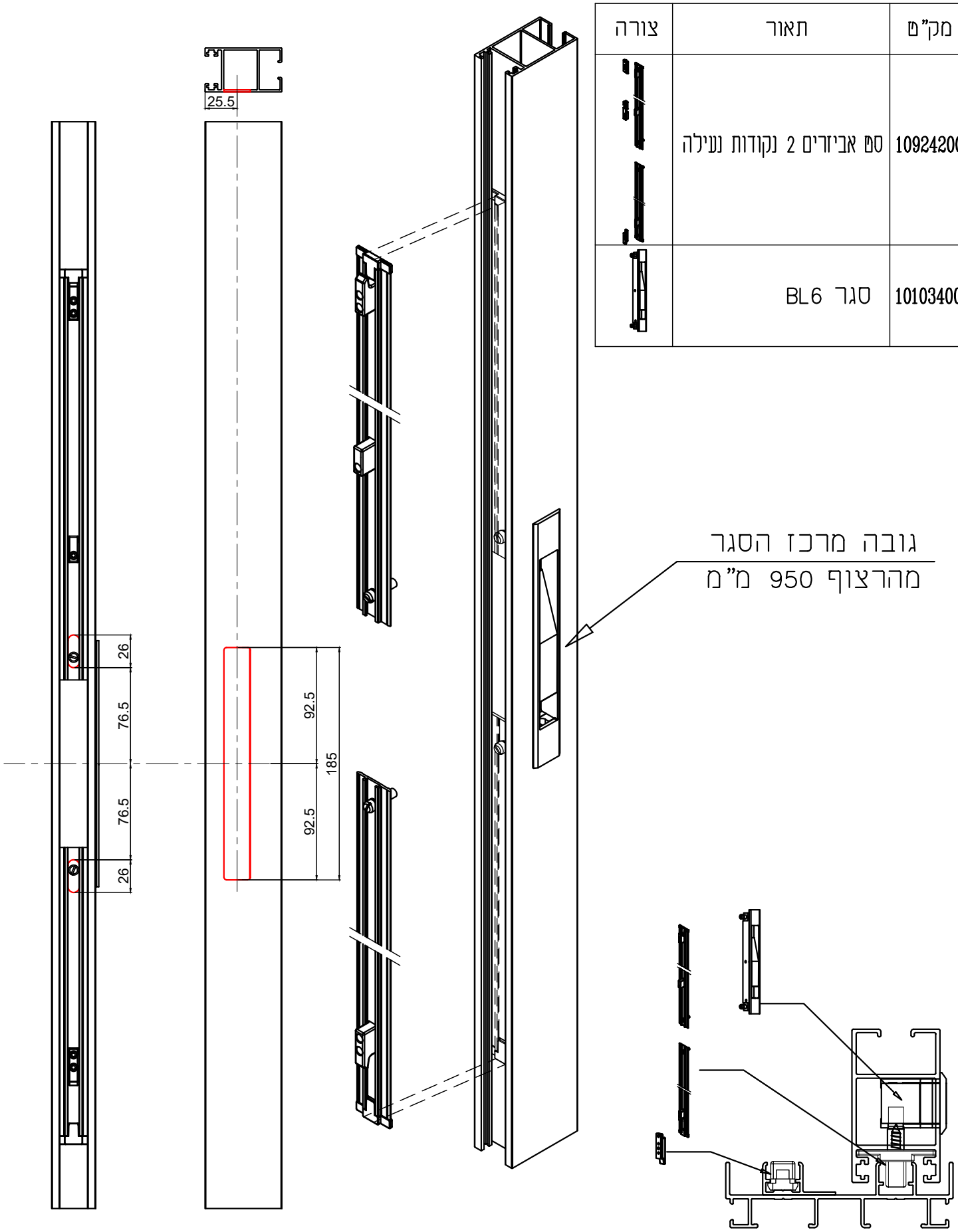

מהדורה	תיאור	סדרה	בליסניה BLISANIA
1.6	פינויים לסט אביזרים 3 נקודות נעילה לסגר BL6	BS-90	

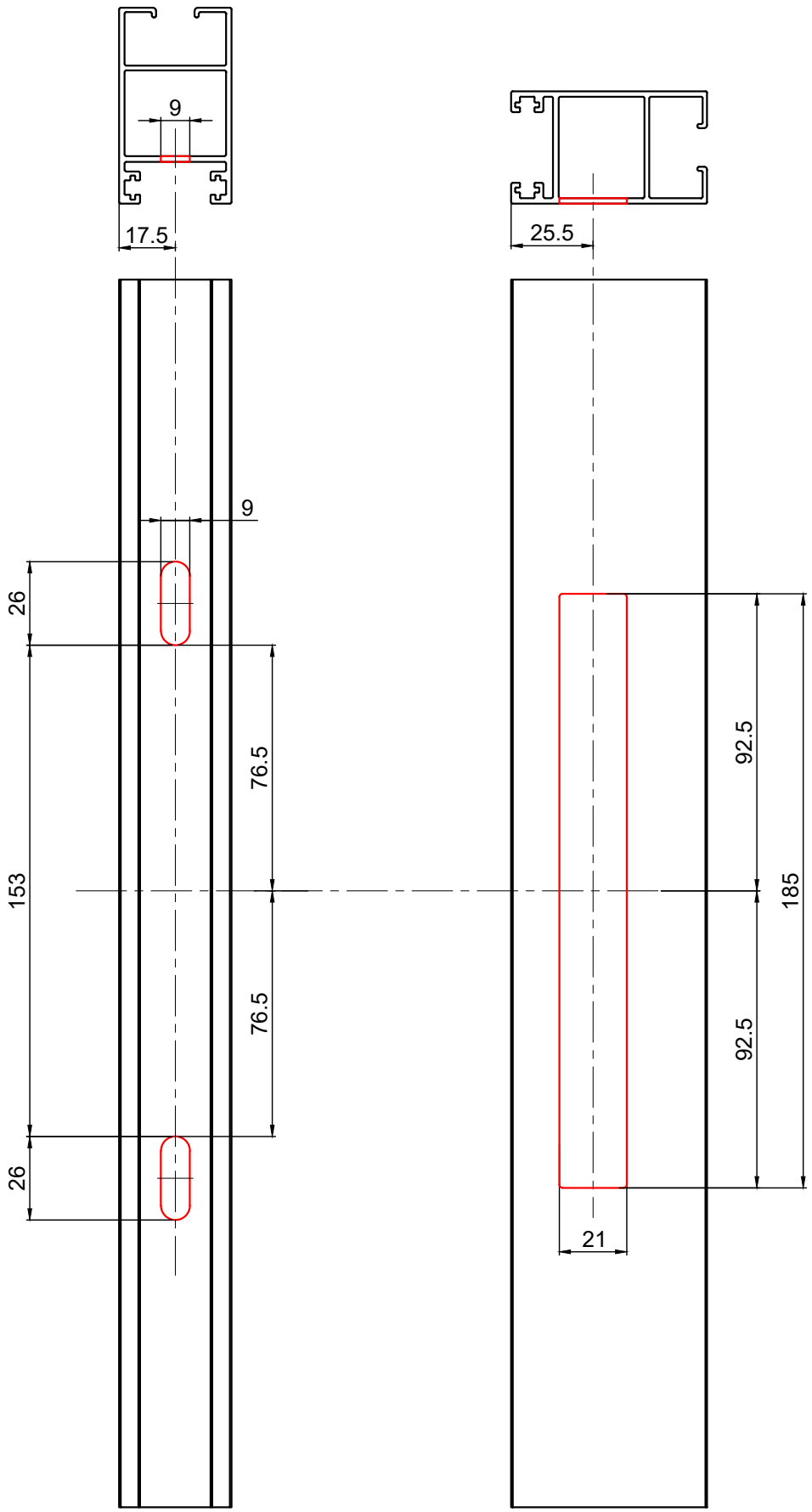

מהדורה	תיאור	סדרה	בליסניה BLISANIA
1.6	הרכבה למנגנון נעילה–השחלה 3 נקודות נעילה, 1170 מ"מ כולל משבת – עם סגר BL6	BS-90	

אביזרים

מק"ט	תאור	צורה
10924300	סט אביזרים 3 נקודות נעילה	
10103400	סגר BL6	

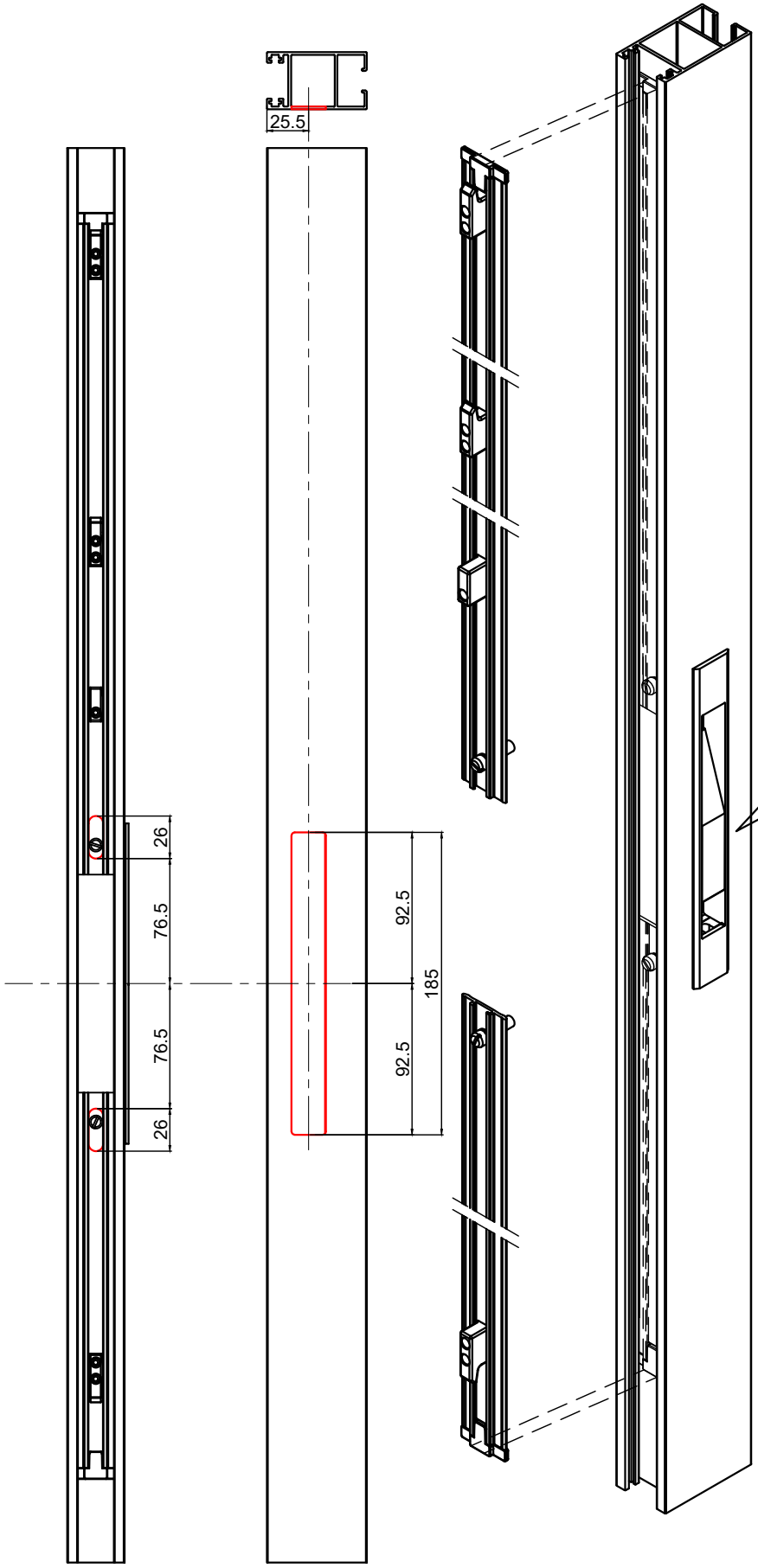

גובה מרכז הסגר
מהרצוף 950 מ"מ

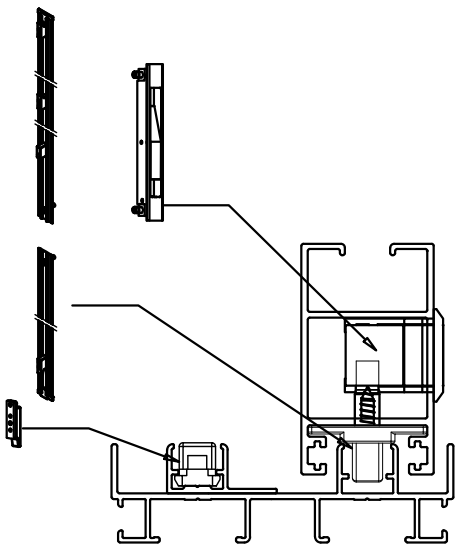

מהדורה	תיאור	סדרה	בליסניה BLISANIA
1.6	פינויים למנגנון נעילה–השחלה 2 נקודות נעילה, 720 מ"מ כולל סט אביזרים – עם סגר BL4	BS-90	

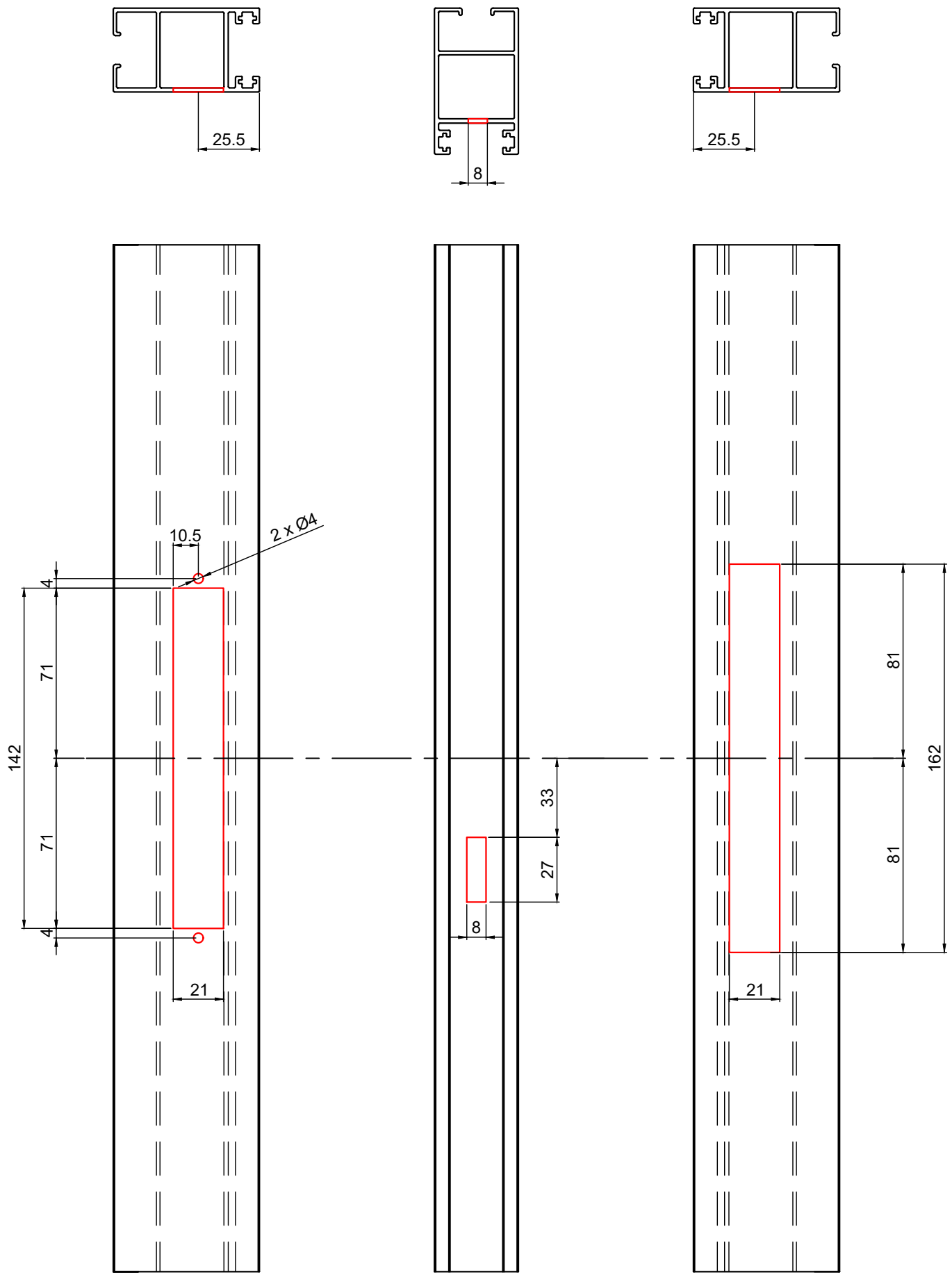

מהדורה	תיאור	סדרה	בליסניה BLISANIA
1.6	הרכבה למנגנון נעילה–השחלה 2 נקודות נעילה, 720 מ"מ כולל סט אביזרים – עם סגר BL4	BS-90	

אביזרים

מק"ט	תאור	צורה
19302600	מנגנון נעילה–השחלה 2 נקודות נעילה, 720 מ"מ	
19909800	סט אביזרים – לחיבור מנגנון נעילה	
10102800	סגר BL4	

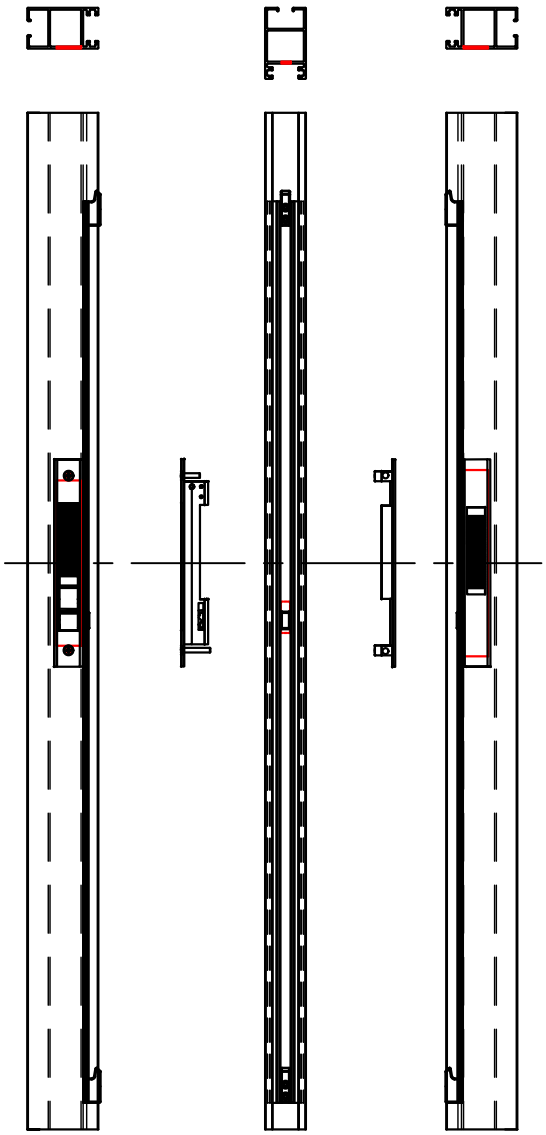

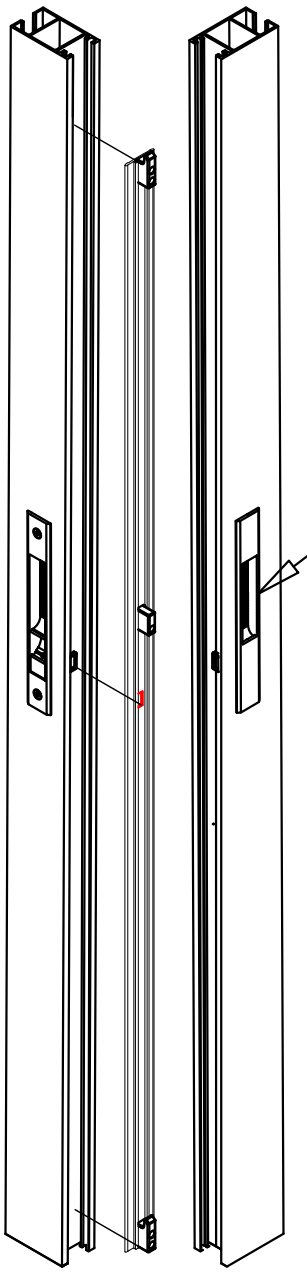

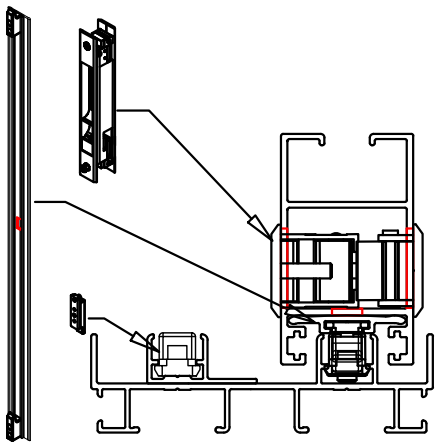

מהדורה	תיאור	סדרה	בליסניה BLISANIA
1.6	פינויים למנגנון נעילה–השחלה 3 נקודות נעילה, 1500 מ"מ כולל סט אביזרים – עם סגר BL4	BS-90	

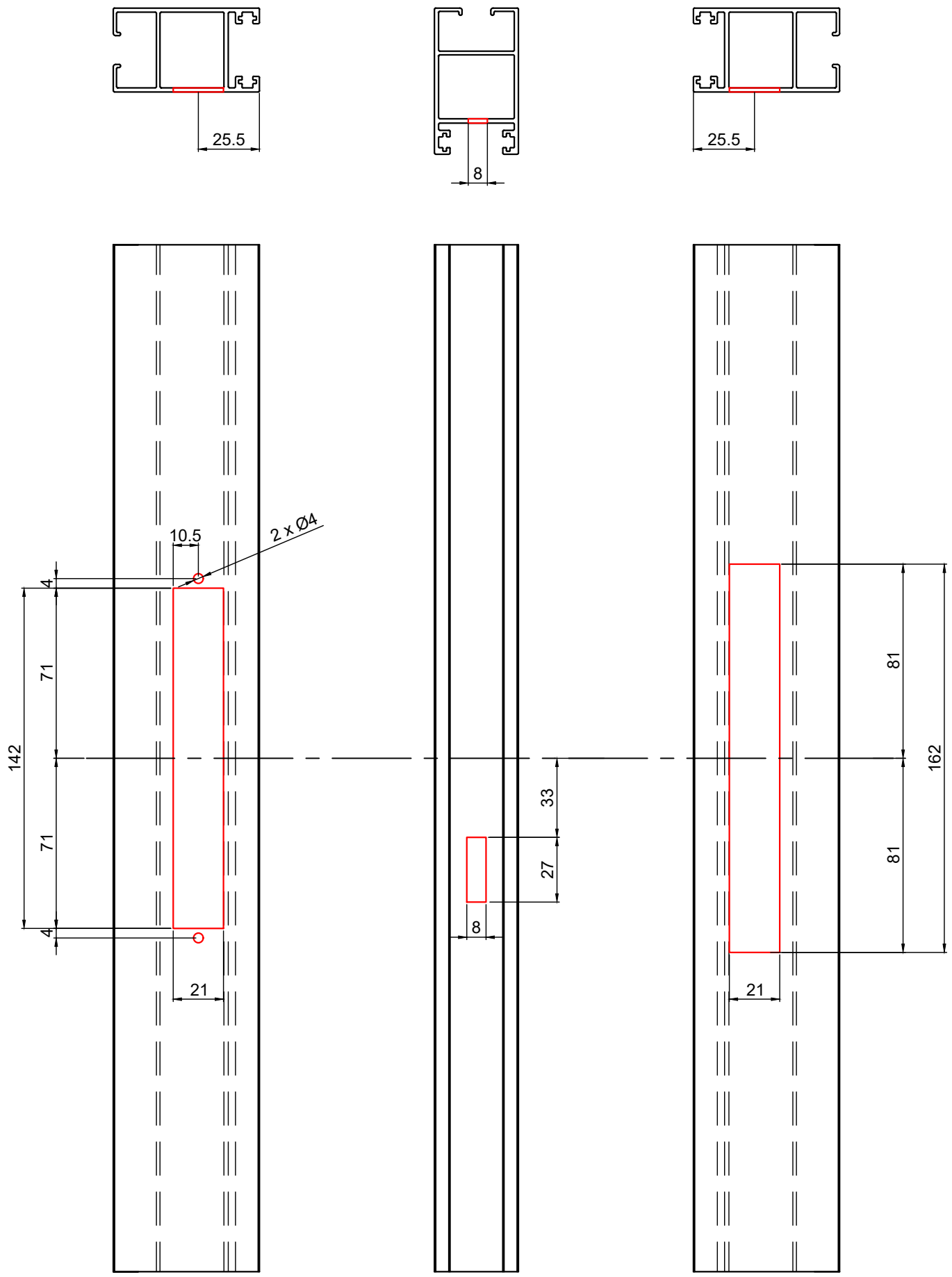

מהדורה	תיאור	סדרה	בליסניה BLISANIA
1.6	הרכבה למנגנון נעילה-השחלה 3 נקודות נעילה, 1500 מ"מ כולל סט אביזרים – עם סגר BL4	BS-90	

אביזרים

מק"ט	תאור	צורה
19302700	מנגנון נעילה-השחלה 3 נקודות נעילה, 1500 מ"מ	
19909900	סט אביזרים - לחיבור מנגנון נעילה	
10102800	סגר BL4	

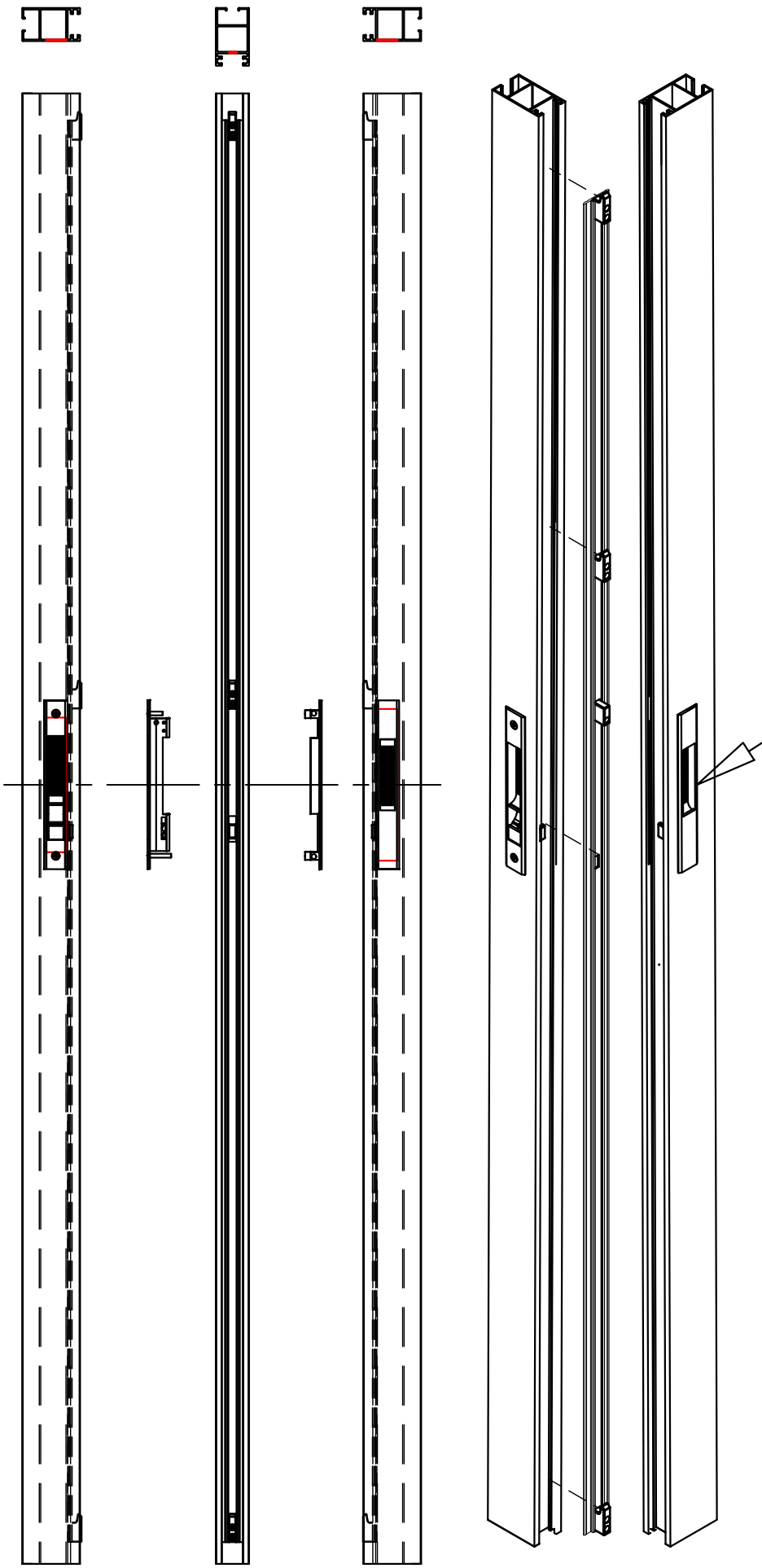

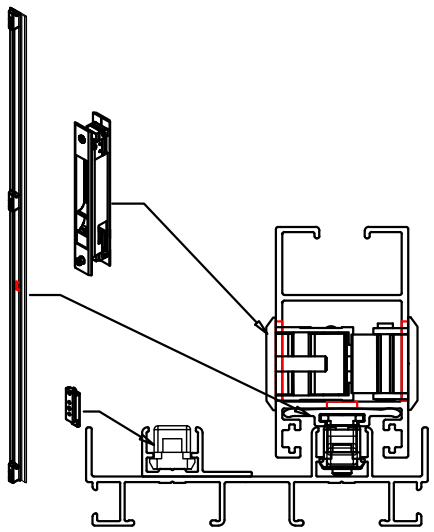

מהדורה	תיאור	סדרה	בליסניה BLISANIA
1.6	פינויים למנגנון נירוסטה 2 נקודות נעילה, 720 מ"מ כולל סט אביזרים – עם סגר BL4	BS-90	

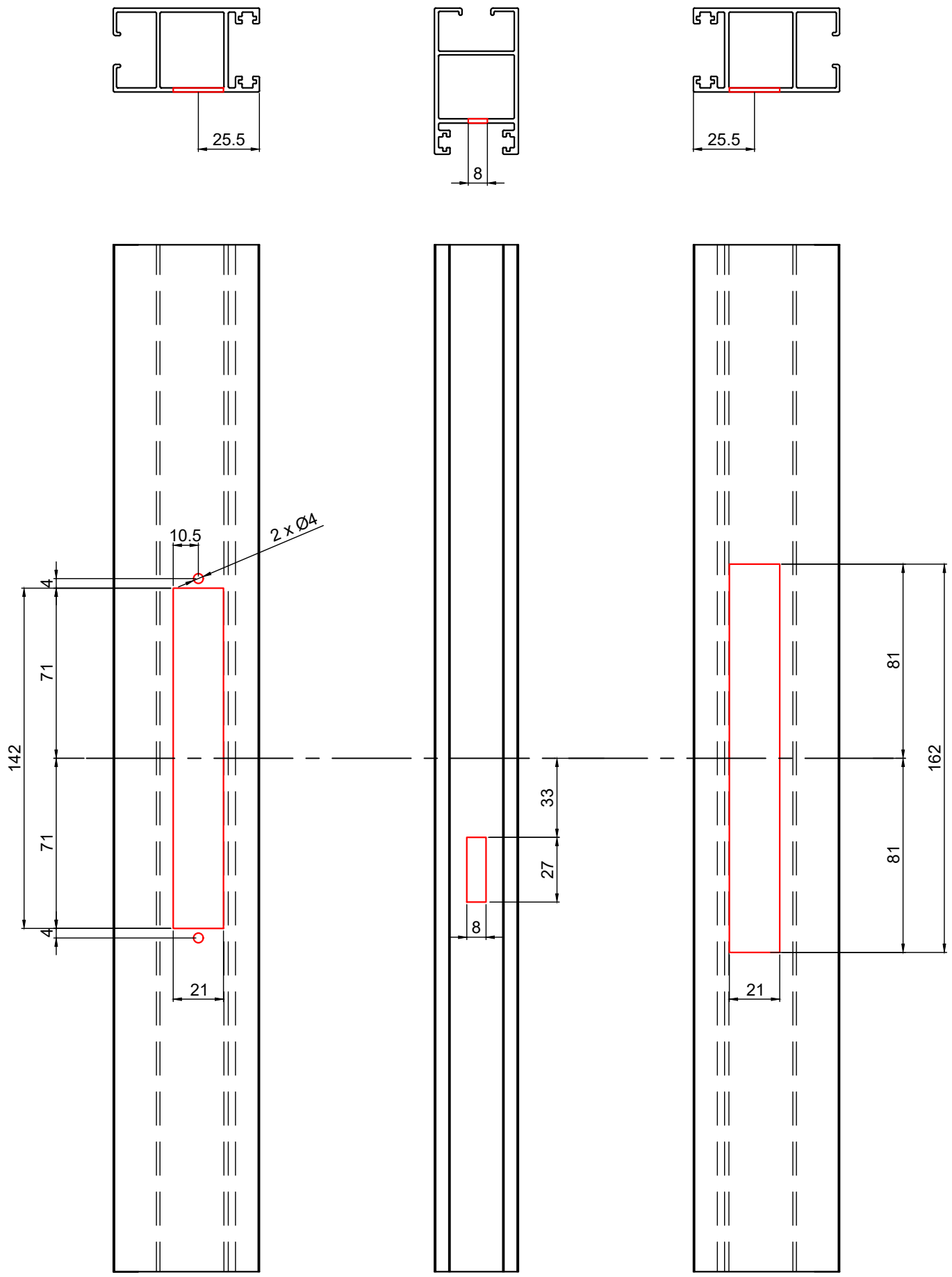

מהדורה	תיאור	סדרה	בליסניה BLISANIA
1.6	הרכבה למנגנון נירוסטה 2 נקודות נעילה, 720 מ"מ כולל סט אביזרים – עם סגר BL4	BS-90	

אביזרים

מק"ט	תאור	צורה
19300100	מנגנון נירוסטה 2 נקודות נעילה, 720 מ"מ	
19905400	סט אביזרים – לחיבור מנגנון נעילה	
10102800	סגר BL4	

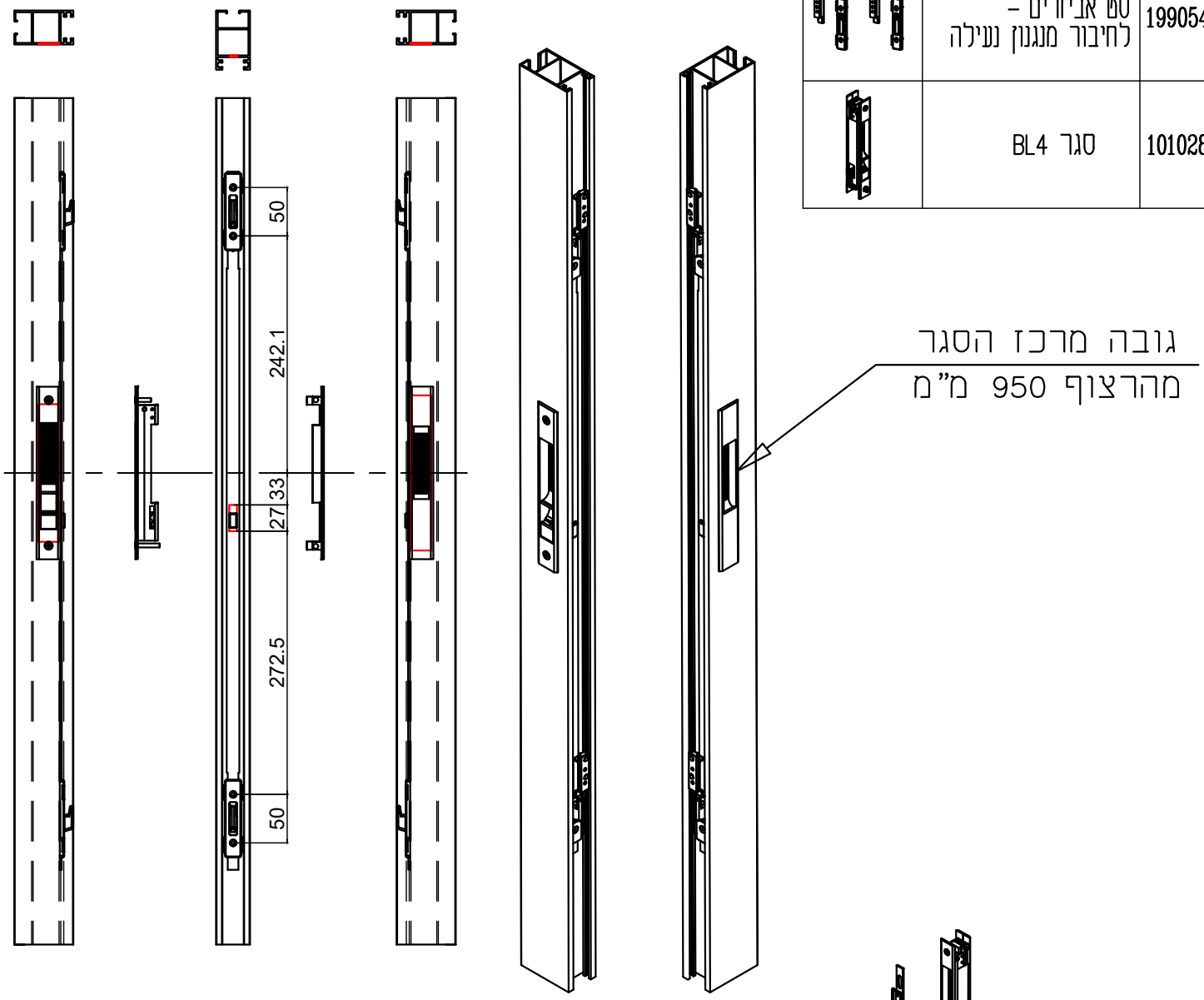

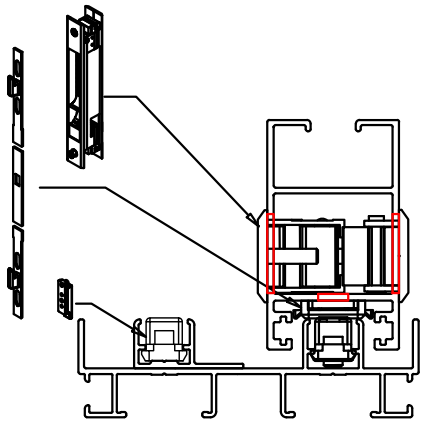

מהדורה	תיאור	סדרה	בליסניה BLISANIA
1.6	פינויים למנגנון נירוסטה 3 נקודות נעילה, 1500 מ"מ כולל סט אביזרים – עם סגר BL4	BS-90	

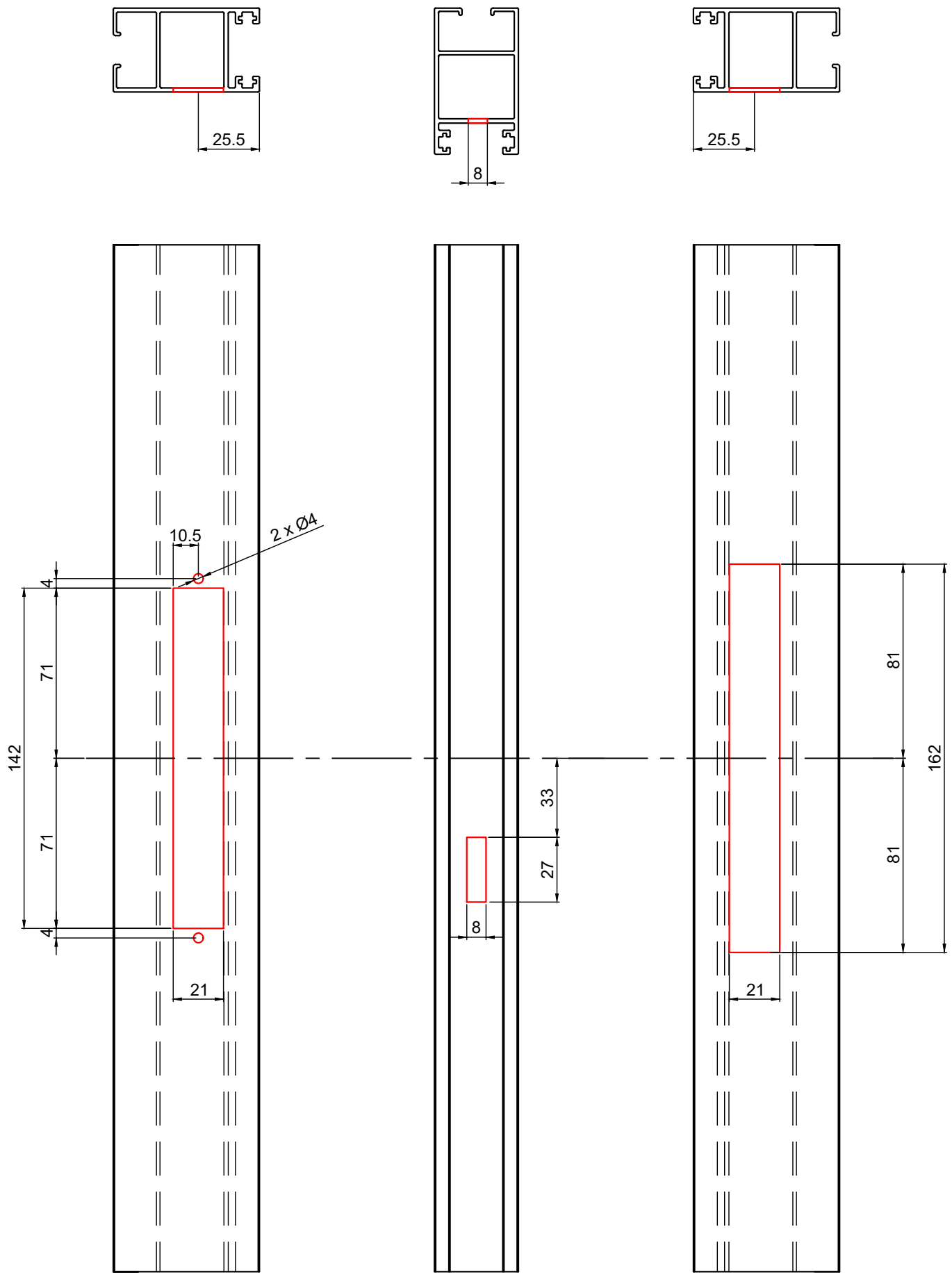

מהדורה	תיאור	סדרה	בליסניה BLISANIA
1.6	הרכבה למנגנון נירוסטה 3 נקודות נעילה, 1500 מ"מ כולל סט אביזרים – עם סגר BL4	BS-90	

אביזרים

מק"ט	תאור	צורה
19300300	מנגנון נירוסטה 3 נקודות נעילה, 1500 מ"מ	
19905600	סט אביזרים – לחיבור מנגנון נעילה	
10102800	סגר BL4	

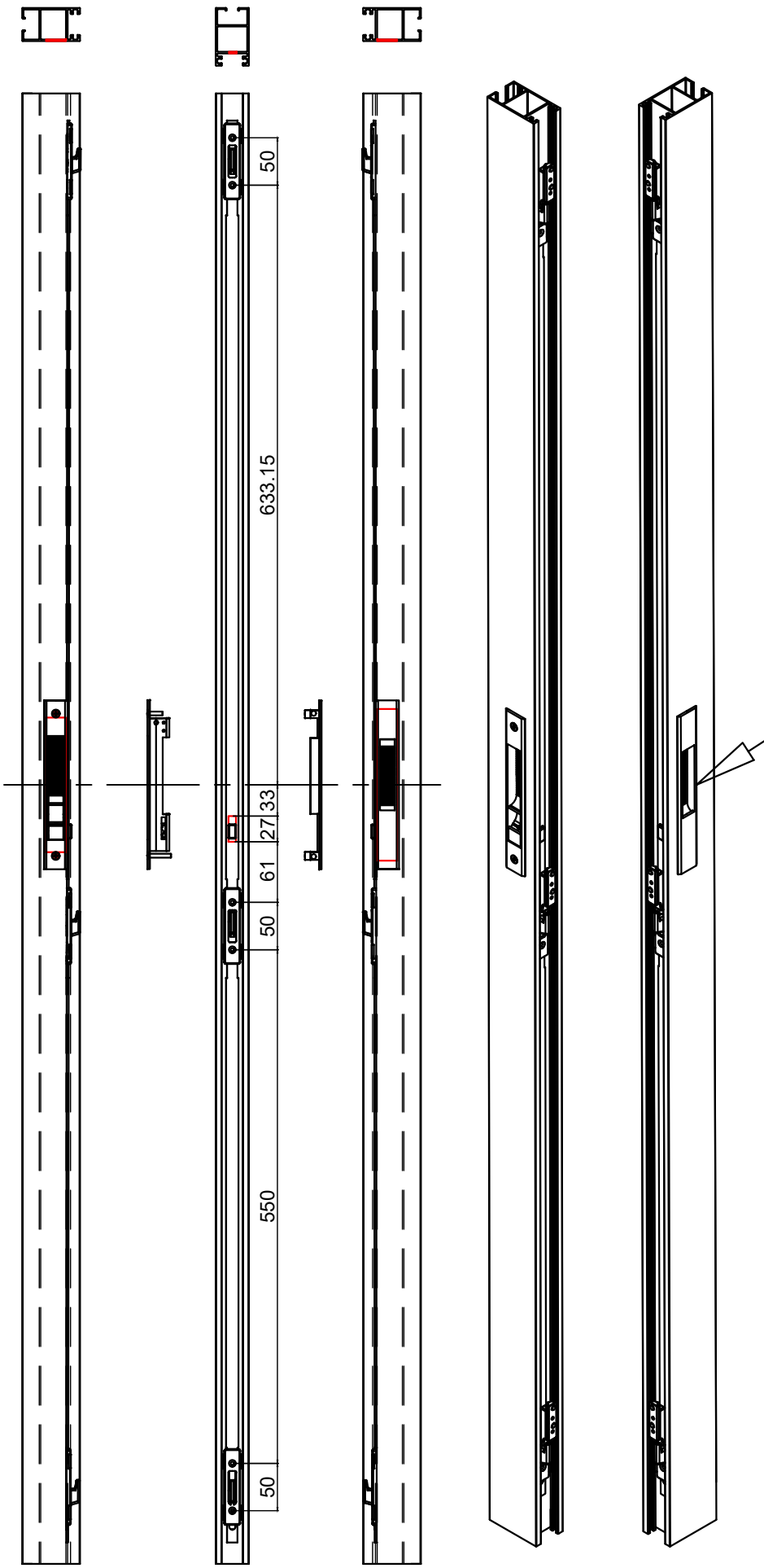
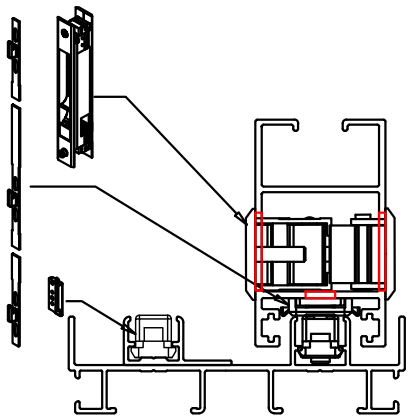
גובה מרכז הסגר
מהרצוף 950 מ"מ